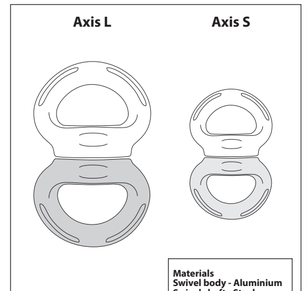

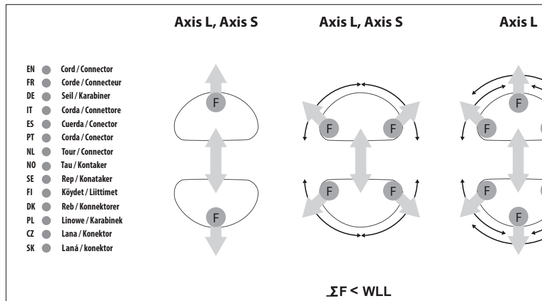

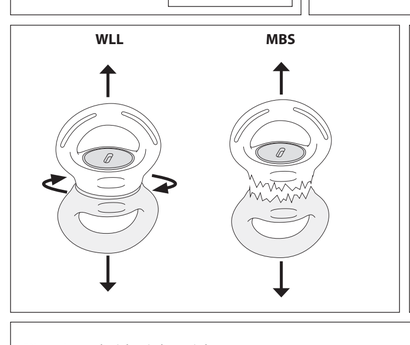

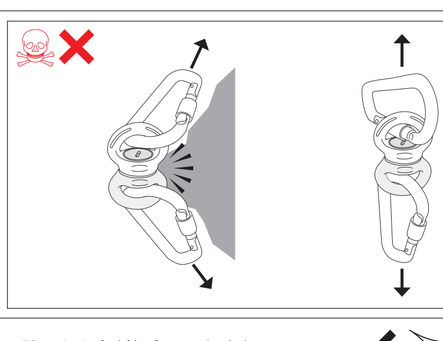

EN:
Warning! Working at height, rock climbing, mountaineering and related activities are inherently dangerous. It is the responsibility of any person using this equipment to learn and practice the proper techniques for use of the equipment for its designated purposes safely and to foresee and take appropriate action in situations where rescue may be required. Even the correct use of equipment and techniques may result in fatal consequences. Medical conditions can affect the safety of the equipment user in normal and emergency use. Any person using this equipment assumes all risks and full responsibility for all damages or injury which may result from the use of it. It is impossible to cover all methods of use. The following instructions and pictograms show some of the common correct and incorrect methods of use; it is impossible to predict them all. There is no substitute for instruction by a trained and competent person.
USER INSTRUCTIONS
IMPORTANT: Please read and understand this information before use, and retain this information for future reference.
General Information
1. These instructions cover the use of DMM Swivels. If in doubt please contact your supplier or DMM.
2. This product may be used in conjunction with any appropriate item of Personal Protective Equipment (PPE) relevant to European Union Directive 89/686/EEC / PPE Regulation (EU) 2016/425. It may be acceptable for use in other applications, please consult your supplier. **RISK**: This PPE is designed to protect against falls from height.
3. Immediately before use, visually/functionally inspect to ensure that this product is in a serviceable condition and operates correctly. This inspection should be recorded on the inspection form supplied. We recommend a thorough inspection at least once every 6 months by a competent person (this may be the manufacturer).
4 Personal Issue: this product may be issued for personal use, and may be used either separately or as part of a system.
5. Lives depend on your equipment. The user should be aware of its history (use, storage, inspection etc.). If this equipment is not for personal use (e.g. used in maintenance centres), we strongly recommend a systematic approach to record keeping. This should always be carried out by a competent person.
6. WARNING : if you are in any doubt about the safe condition of this product, replace it immediately.
7. WARNING : If the product has been used to arrest a fall, a thorough examination should be made by a competent person to ascertain its suitability for continued use. If in doubt it should immediately be withdrawn from use, destroyed and replaced.
8. Ensure that the instructions for other components used in conjunction with this product are complied with. It is the user's responsibility to ensure that he/she understands the correct and safe use of this product.
9. This product is designed for use in normal climatic conditions (-40°C - +50°C). It may be suitable for other conditions, please consult your supplier.
10. No responsibility will be accepted by DMM for damage, injury or death resulting from misuse. If in doubt contact your supplier or DMM.
11. No special transportation precautions are necessary; however, avoid all contact with chemical reagents or other potentially aggressive substances.
12. Care must be taken to avoid loading this product over edges and other obstructions. Check the anticipated orientation during loading before use.
13. Anchors
13.1 The anchorage point of the fall arrest system should be above the position of the user and conform to EN795:2012 and have a minimum strength of 12kN.
13.2 Positioning of the anchorage point is crucial for safe fall arrest and this must take into account the anticipated fall distance including rope stretch, the deployment of the shock absorption system (where used) and the length of the connector so that obstructions (such as the ground) may be safely avoided.
13.3 Mountaineering: the user is advised that the security of any rock, snow or ice (or any combination of them) anchorage point (belay) natural or unnatural cannot be guaranteed as safe and therefore good judgment by the user is a necessity in order to obtain adequate protection.
14. Maintenance and Servicing
This product must not be marked, modified or repaired by the user unless authorised by DMM.
Note: this product is not user maintainable with the exception of the following:
14.1 Disinfection: disinfect using a disinfectant containing quaternary ammonium compounds reinforced with chlorohexidine (e.g. Savlon) in sufficient quantities to be effective. Soak the product for 1 hour at dilutions recommended for general use; rinse thoroughly in clean water as per (14.2) not exceeding 25°C then rinse thoroughly as per (14.2).
14.2 Cleaning: if soiled rinse in clean warm water of domestic supply quality (maximum temperature 25°C) with mild detergent at appropriate dilution (pH range 5.5 - 8.5). Thoroughly rinse and dry naturally in a warm ventilated room away from direct heat. Important: Cleaning is recommended after every use in a marine environment.
14.3 Storage: after any necessary cleaning store unpacked in a cool, dry, dark place in a chemically neutral environment away from excessive heat or heat sources, high humidity, sharp edges, corrosives or other possible causes of damage. Do not store wet.
15. Lifespan and Obsolescence.
15.1 Lifespan: this is the maximum life of the product, subject to detailed conditions, that the Manufacturer recommends that the product should remain in service.
Maximum Lifespan: Textile & Plastic Products – 10 years from date of manufacture. Metal Products – no time limit.
Note: This may be as little as one use, or even earlier if damaged (e.g. in transit or storage) prior to first use. For the product to remain in service it must pass a visual and tactile inspection considering the following criteria: fall arrest, general wear, chemical contamination, corrosion, mechanical malfunction/ deformation, cracks, loose rivets, loose strands of wire, frayed and/or bent wire, heat contamination (over normal climatic conditions), cut stitching, frayed tape, degradation of tape and/or thread, loose threads in tape, prolonged exposure to U.V., clear and readable marking (e.g. marking, batch reference, individual serial numbers etc). Where such products are permanently attached to other products in a system, please refer to the manufacturer recommendations of the complete system.
15.2 Obsolescence: a product may become obsolete before the end of its lifespan. Reasons for this may include changes in applicable standards, regulations, legislation, development of new techniques, incompatibility with other equipment etc.
16. Type Examination: UK appointed body for type examination and production process: No. 0120: S.G.S. (UK) Ltd., Rossmore Industrial Estate, Inward Way, Ellesmere Port, CH65 3EN, UK.
EU notified body for type examination and production process: No. 0598: SGS Fimko Ltd, Takomotie 8, FI-00380, Helsinki, Finland.
17. Explanation of Markings
DMM Wales UK - Name of manufacturer/country of origin.
AXIS L, AXIS S - Product identification.
MBS xxkN - Minimum breaking strength rating.
WLL xxkN - Working load limit.
PL xxkN - Proof load rating.
CExxxx - CE mark (notified body number and the CE mark).
UKCAxxxx - UKCA mark and notified body number.
YRDAYXXXX # - Year/Day of manufacture and individual serial number.
Book Pictogram - Reminder that the end user should read and understand these instructions, and those supplied with other items of PPE which may be used in conjunction with this item/ system.
Hair hazard
x1 Single person use only
18. CE/EU Declaration of Conformity: dmmwales.com/EU-DoC
Guarantee: DMM guarantees this product for 3 years against any defects in materials or manufacture. The guarantee does not cover this product for normal wear through usage, incorrect storage, poor maintenance, accidental damage, negligence, any modifications or alterations, corrosion, or for any usage for which the product was not designed.

FR:
Attention danger! Travail en hauteur, l'escalade, l'alpinism, et autres activités connexes, sont par nature dangereuses. Toute personne utilisant cet equipement se doit d'apprendre et de mettre en pratique les techniques propres a l'utilisation sans danger de l'équipement pour les besoins auxquels il est destine. Elle se doit aussi de prévoir et d'agir comme il le faut dans des situations ou le secours être nécessaire. Même l'utilisation correcte des équipements et des techniques peut entraîner des conséquences fatales. Les conditions médicales peuvent affecter la sécurité de l'utilisateur en utilisation normale et d'urgence.L'utilisateur assume tous les risques et l'entiere responsabilite a l'egard de tous les degats ou blessures résultant de l'emploi de ce matériel. Il est impossible de traiter par les presentes toutes les methodes d'emploi. Les instructions et schémas illustrent certaines des méthodes communes correctes et incorrectes d'utilisation, il est impossible de prévoir toutes. Rien ne remplace une bonne formation par une personne qualifiée et compétente.
GUIDE DE L'UTILISATEUR
IMPORTANT: Veuillez lire et comprendre ces informations avant d'utiliser ce produit,
et conserver ces informations pour référence ultérieure.
Informations Générales:
1. Ceux-ci directives parcourir l'utilisation de DMM Swivels. En cas de doute s'il vous plaît contactez votre fournisseur ou DMM.
2. Ce produit peut être utilisé conjointement avec tout élément adequate d'équipement de protection individuelle (EPI) en rapport avec la directive 89/686/EEC / Règlement EPI (UE) 2016/425 de l'Union Européenne. Il peut être conforme à une utilisation pour d'autres applications, veuillez consulter votre fournisseur pour des plus amples informations. **RISQUE**: Cet EPI est conçu pour protéger contre les chutes de hauteur.
3. Juste avant utilisation, effectuez une inspection visuelle/fonctionnelle afin de vous assurer que le produit est en état de bon fonctionnement. Nous recommandons une inspection approfondie être effectuée au moins une fois tous les six mois par une personne compétente (qui peut être le fabricant). Cette inspection doit être enregistrée sur le formulaire d'inspection fourni.
4. Distribution du matériel: ce produit peut être délivré pour un usage personnel, et peut être utilisé séparément ou dans le cadre d'un système.
5. Des vies peuvent dépendre de votre matériel. L'utilisateur doit connaître parfaitement son passé (emploi, stockage, contrôle etc.). Si le matériel est destine à être partagé (centres d'alpinisme par exemple), nous recommandons la mise en oeuvre d'un système d'enregistrement effectué par une personne compétente.
6. ATTENTION: en cas de doute sur l'etat de ce produit effectuer immédiatment son remplacement.
7. ATTENTION: si le produit a servi a arrêter une chute, une personne compétente devra l'examiner attentivement afin de vérifier qu'il peut encore être utilisé. En cas de doute, il conviendra de mettre le produit hors service, de le détruire et de le remplacer.
8. S'assurer de bien suivre le mode d'emploi de tout autre matériel utilize conjointement à ce produit. Il en incombe à l'utilisateur de s'assurer qu'il/elle connait parfaitement la bonne manière d'utiliser ce produit en toute sécurité.
9. Ce produit est conçu pour une utilisation dans des conditions climatiques normales (-40°C - +50°C). Il peut être convenable pour d'autres conditions, pour en savoir plus consulte votre fournisseur.
10. DMM décline toutes responsabilités à l'égard des dommages, blessures ou fatalités résultant du mauvais emploi se son matériel. En cas de doute, contactez DMM.
11. Aucune precaution spéciale de transport n'est requise. Eviter cependant le contact avec des produits réactifs ou autres substances corrosives.
12. Des précautions doivent être prises pour éviter le chargement de ce produit sur des arêtes et autres obstacles. Vérifiez l'orientation prévue pendant le chargement avant de l'utiliser.
13. Ancrages.
13.1 Le point d'ancrage du système d'arrêt de chute doivent être au-dessus de la position de l'utilisateur et sont conformes à la norme EN 795:2012 et avoir une résistance minimale de 12 kN.
13.2. Positionnement du point d'ancrage est crucial pour antichute sûr et cela doit prendre en compte la distace de chute prévu, y compris tronçon corde, le déploiement du système d'absorption de choc (le cas échéant) et la longueur du connecteur afin que les obstacles (tels que le sol) peuvent être évités en toute sécurité.
13.3 Alpinisme : Il est rappelé a l'utilisateur que la sûreté de tout point d'ancrage (naturel ou non) sur une paroi rocheuse, sur de la neige, ou sur de la glace (ou toute combinaison de celles-ci), ne pourra être garantie et de fait, un bon sens du jugement est nécessaire de la part de l'utilisateur pour garantir une protection adéquate. L'utilisation d'un seul point de protection ne garantit pas une protection adéquate.
14. Mode d'emploi et d'entretien.
Ce produit ne doit pas être marqué, modifié ou réparé par l'utilisateur sauf autorisation de DMM. Remarque: ce produit n'est pas maintenable utilisateur à l'exception de ce qui suit:
14.1 Désinfection: utiliser un désinfectant composé d'ammonium additionné de chlorohexidine ("Savlon" par exemple) en quantité suffisante pour assurer son efficacité. Tremper l'article pendant une heure dans de l'eau propre selon les proportions classiques (voir 14.2) à une température ne dépassant pas 25°C, puis rincer parfaitement (voir 14.2).
14.2 Nettoyage: en cas de souillure, rincez à l'eau courante claire et tiède (température maximales de 25°C) à l'aide d'un détergent doux dilué de manière appropriée (intervalle de pH : 5,5 à 8,5). Rincez-le correctement et laissez-le sécher naturellement dans une pièce chaude et aérée, à l'écart de toute source de chaleur directe. Important : le nettoyage est recommandé après chaque utilization en milieu marin.
14.3 Stockage: après toute opération de nettoyage, stocker sans emballage dans un endroit frais, sec et sombre, neutre, et loin de toute source de chaleur excessive, de grande humidité, d'arêtes tranchantes, de substances corrosives,ou autres risques de dégâts. Ne pas stocker mouillé.
15. Durée de vie et obsolescence.
15.1 Durée de vie : c'est la vie maximum du produit. La durée de vie est détaillée par le fabricant qui recommande la durée que le produit devrait rester en service.
Durée de vie maximale: Produits textiles - 10 ans après la date de fabrication. Produits métalliques - aucune limite de temps.
Remarque Il peut être aussi peu qu'une utilisation, ou même plus tôt si le produit est endommagé en transit ou stockage, avant la première utilisation. Pour que le produit reste en service, lui doit passer une inspection visuelle et tactile quand vu les critères suivants : arrestation de chute, usure générale, contamination, corrosion, défectuosité mécanique / déformations, des criques, des rivets desserrés, brin des fils effilochés, et / ou de fil plié, déformation par chaleur (conditions climatiques normales d'excédent), sangle effilochée, exposition prolongée aux ultraviolets, dégradation de la sangle et/ou du fil, fils lâche (sangle), inscription claire et lisible (par exemple: inscription de la référence, différents numéros de série etc.).
Si tels produits sont attachés de manière permanente à d'autres produits dans un système, référez-vous svp aux recommandations du fabricant du système complet.
15.2 Obsolescence: un produit peut devenir désuet avant la fin de sa durée de vie. Les raisons de ceci peuvent inclure des changements des normes applicables, des règlements, de la législation, du développement de nouvelles techniques, de l'incompatibilité avec d'autre équipement, etc.
16. Examen type de l'Union Européenne:
Organisme notifié pour l'examen de type UE : L'examen de conformité a été effectué par l'un des deux organismes notifiés suivants : N°. 0120: S.G.S. (UK) Ltd., Worle Parkway, Weston- Super-Mare, Somerset, BS22 6WA, Royaume-Uni. / N° 0598 : SGS Fimko Ltd, Takomotie 8, FI-00380 Helsinki, Finlande
Organisme notifié pour le processus de production: N° 0598 : SGS Fimko Ltd, Takomotie 8, FI-00380 Helsinki, Finlande.
17. Explications du marquage
DMM Wales UK - Nom du fabricant et pays d'origine.
AXIS L, AXIS S - L'identification des produits.
MBS xxkN - Tension de rupture minimale.
WLL xxkN - Charge de travail max.
PL xxkN - Capacité de charge de preuve
CExxxx - Marque CE (numéro de l'organisme notifié et marque CE).
ANJOUXXXX# - Année/Jour de la fabrication et le numéro de série individual.
Pictogramme représentant un livre - Rappel concernant la nécessité pour l'utilisateur de lire et de comprendre les présentes instructions ainsi que celles fournies avec d'autres articles d'EPI s'ils doivent être utilisés conjointement avec le présent produit.
Danger les cheveux
x1 Pour une personne seule utiliser seulement.
18. DÉCLARATION DE CONFORMITÉ CE/UE: dmmwales.com/EU-DoC
Garantie: DMM garantit ce produit pendant 3 ans contre tout défaut de matière ou de fabrication. La garantie ne couvre pas ce produit pour une usure normale par l'usage, le mauvais stockage, le mauvais entretien, les dommages accidentels, la négligence, les modifications ou altérations, de corrosion ou pour tout usage pour lequel le produit n'a pas été conçu.

DE:
Warnung! Arbeiten in der Höhe, Felsklettern, Bergsteigen und ähnliche Tätigkeiten sind von Natur aus gefährlich. Jede Person, die diese Ausrüstung verwendet, ist selber dafür verantwortlich, die richtigen Techniken zum bestimmungsgemäßen Gebrauch der Ausrüstung zu erlernen und zu beherrschen sowie Situationen, in denen Rettung erforderlich sein könnte, vorherzusehen und gegebenenfalls die geeigneten Maßnahmen zu ergreifen. Selbst die korrekte Anwendung der Ausrüstung und der Techniken kann tödliche Folgen haben. Gesundheitliche Beschwerden können die Sicherheit der Nutzerin oder des Nutzers dieser Ausrüstung sowohl beim herkömmlichen Gebrauch als auch in Notfällen beeinträchtigen. Jede Person, die dieses Gerät verwendet, übernimmt alle Risiken und die volle Verantwortung für jeglichen Schaden oder jegliche Verletzung, welche durch den Gebrauch des Geräts entstehen kann. Es ist nicht möglich, alle Anwendungsmöglichkeiten/Verwendungszwecke des Geräts zu erfassen. Die folgenden Anleitungen und Abbildungen zeigen (wiedergeben) einige der gängigen sachgemäßen und unsachgemäßen Verwendungen auf; es ist jedoch unmöglich, alle Zwecke vorauszubestimmen. Nichts ersetzt eine Einweisung durch eine geschulte und fachkundige Person.
GEBRAUCHSANLEITUNG
WICHTIG: Bitte lesen und verstehen Sie die nachfolgenden Informationen vor dem Einsatz der Ausrüstung und bewahren Sie diese Gebrauchsanweisung für künftige Einsichtnahmen auf.
Allgemeine Informationen:
1. Diese Anleitung umfasst den Gebrauch von DMM-Swivels. Für Einzelheiten konsultieren Sie bitte die Produktliste (product list). Im Zweifelsfall wenden Sie sich bitte an Ihren Händler oder an DMM.
2. Dieses Produkt kann zusammen mit anderen Ausrüstungen verwendet werden, die der EU-Richtlinie 89/686/EWG / PSA-Verordnung (EU) 2016/425 für persönliche Schutzausrüstungen (PSA) entsprechen. Es kann sich auch für den Gebrauch mit anderen Ausrüstungen eignen. Bitte wenden Sie sich hierzu an Ihren Händler. **RISIKO**: Diese PSA schützt vor Stürzen aus der Höhe.
3. Kontrollieren Sie das Produkt unmittelbar vor dem Gebrauch visuell und funktionell, um sicherzustellen, dass es in gebrauchsfähigem Zustand ist und einwandfrei funktioniert. Die Kontrolle sollte auf dem beiliegenden Inspektionsformular eingetragen werden. Wir empfehlen, das Produkt mindestens alle 6 Monate von einer fachkundigen Person kontrollieren zu lassen (etwa durch den Hersteller).
4. Persönliche Ausgabe: Dieses Produkt darf für den persönlichen Gebrauch herausgegeben werden. Es kann einzeln oder als Teil eines Systems eingesetzt werden.
5. Von Ihrer Ausrüstung hängen Menschenleben ab. Die Nutzerin oder der Nutzer sollte die Vorgeschichte der Ausrüstung (Gebrauch, Aufbewahrung, Kontrolle usw.) genau kennen. Sollte die Ausrüstung nicht für den persönlichen Gebrauch bestimmt sein (z.B. in Bergsteigerzentren), empfehlen wir dringendst, Gebrauch und Kontrollen systematisch von einer fachkundigen Person erfassen zu lassen.
6. WARNUNG : Wenn Sie Zweifel am einwandfreien Zustand dieses Produkts haben, ersetzen Sie es umgehend.
7. WARNUNG : Falls der Artikel zum Auffangen eines Absturzes eingesetzt wurde, muss eine eingehende Prüfung durch einen Fachmann durchgeführt werden, um die weitere Funktionstüchtigkeit sicherzustellen. Falls Zweifel daran bestehen, muss die weitere Benutzung verhindert und der Artikel entsorgt und ersetzt werden.
8. Vergewissern Sie sich, dass Sie die Anleitungen für alle anderen zusammen mit diesem Produkt eingesetzten Komponenten befolgen. Es liegt in der Verantwortung der Benutzerin oder des Benutzers sicherzustellen, dass sie oder er die richtige und sichere Verwendung dieses Produkts versteht.
9. Dieses Produkt ist für den Einsatz unter normalen klimatischen Bedingungen (-40°C - +50°C) konzipiert. Es kann sich auch für den Gebrauch unter anderen Bedingungen eignen. Bitte wenden Sie sich hierzu an Ihren Händler.
10. Der Hersctto von Sie übernimmt keine Verantwortung für Schäden und Verletzungen, auch mit Todesfolgen, die auf unsachgemäßen Gebrauch zurückzuführen sind. Im Zweifelsfall kontaktieren Sie Ihren Lieferanten oder DMM.
11. Besondere Vorkehren für den Transport sind nicht erforderlich. Vermeiden Sie jedoch jeglichen Kontakt mit chemischen Reagenzien oder anderen ätzenden Stoffen.
12. Achten Sie darauf, das Produkt nicht über einer Kante oder einem anderen Hindernis zu belasten. Prüfen Sie vor dem Gebrauch die voraussichtliche Ausrichtung des Produkts während der Belastung.
13. Anschlageinrichtungen.
13.1 Der Anschlagpunkt des Absturzsicherungssystems sollte sich oberhalb der Position der Benutzerin oder des Benutzers befinden, der Norm EN795:2012 entsprechen und eine minimale Festigkeit von 12 kN aufweisen.
13.2 Die Platzierung des Anschlagpunkts ist entscheidend für eine sichere Absturzsicherung. Dabei muss die voraussichtliche Sturzstrecke einschließlich der Seildehnung, der Entfaltung des Dämpfungssystems (falls vorhanden) und der Länge des Karabiners berücksichtigt werden, so dass der Aufprall auf Hindernisse (wie etwa der Boden) ausgeschlossen ist.
13.3. Bergsteigen: Die Benutzerin oder der Benutzer wird darauf hingewiesen, dass die Sicherheit eines natürlichen oderkünstlichen Anschlagpunkts (Eis oder jegliche Kombination dieser Elemente) nicht garantiert ist, weshalb eine eingehende Einschätzung der Benutzerin oder des Benutzers unumgänglich ist, um ausreichend geschützt zu sein.
14. Pflege und Instandhaltung
Die Benutzerin oder der Benutzer darf dieses Produkt nur mit der Genehmigung von DMM markieren, verändern oder reparieren.
Hinweis: Dieses Produkt darf mit Ausnahme der folgenden Arbeiten nicht von der Benutzerin oder dem Benutzer gewartet werden:
14.1 Desinfektion: Desinfizieren Sie das Produkt mit einem Desinfektionsmittel auf Basis von mit Chlorhexidin verstärkten quaternären Ammoniumverbindungen (z.B. «Savlon»). Benutzen das Mittel in ausreichenden Mengen, damit es seine Wirkung entfalten kann. Tauchen Sie das Produkt eine Stunde lang in eine zum allgemeinen Gebrauch empfohlene Verdünnung unter Verwendung von kleinem Wasser mit 25 °C warmem Wasser gemäß Ziff. 15.2. Spülen Sie das Produkt anschließend gründlich gemäß Ziff. 15.2.
14.2 Reinigung: das Produkt verschmutzt ist, waschen Sie es mit einem angemessen verdünnten milden Reinigungsmittel (pH-Wert von 5,5-8,5) in klarem warmem Leitungswasser (Höchsttemperatur 25 °C). Spülen Sie das Produkt anschließend gründlich und lassen Sie es in genügendem Abstand von einer direkten Heizquelle in einem warmen Raum an der Luft trocknen. Wichtig: Wir empfehlen, dass Produkt nach jedem Gebrauch in maritimer Umgebung zu reinigen.
14.3 Aufbewahrung: Bewahren Sie das Produkt nach jeder nötigen Reinigung unverpackt an einem kühlen, trockenen und dunklen Ort in einer chemisch neutralen Umgebung in sicherer Entfernung von übermäßiger Hitze oder Hitzequellen, hoher Feuchtigkeit, scharfen Kanten, Ätzstoffen und anderen möglichen Schadensquellen auf.
15. Lebensdauer und technische Veralterung
15.1 Lebensdauer: Dies ist die maximale Lebensdauer des Produkts, vorbehaltlich detaillierten Bedingungen, dass der Hersteller empfiehlt das Produkt sollte im Dienst bleiben.
Maximale Lebensdauer: Textil Produkte - 10 Jahre ab Herstellungsdatum. Produkte Metall - keine zeitliche Begrenzung.
Hinweis: Sie kann nach nur einem Einsatz oder wegen einer Beschädigung (z.B. beim Transport oder bei der Lagerung) sogar vor dem ersten Gebrauch erlöschen. Wenn eines der folgenden Ereignisse eintritt, muss das Produkt, damit es in Betrieb bleiben darf, visuell und taktil untersucht werden: aufgefangener Sturz, allgemeiner Verschleiß, chemische Verunreinigung, Korrosion, mechanische Fehlfunktion/Verformung, Risse, lose Nieten, lose Drahtlitze, ausgefranste und/oder verbogene Drahte, Hitze (über die normalen klimatischen Bedingungen hinaus), gerissene Nähte, ausgefranste Schlingen, Zerstörung von Schlingen und/oder Fäden, lose Fäden in der Schlinge, längere Bestrahlung durch UV-Licht sowie deutliche und gut lesbare Beschriftung (z.B. Kennzeichen, Charge-Referenz, individuelle Seriennummer usw.).
Ist dieses Produkt in einem System dauernd mit anderen Produkten verbunden, befolgen Sie bitte die Empfehlungen des Herstellers des kompletten Systems.
15.2 Technische Veralterung: Das Produkt kann vor Ablauf seiner Lebensdauer veralten. Die Gründe dafür können in Änderungen der anwendbaren Normen, Vorschriften, Gesetzgebung, der Entwicklung neuer technischen Methoden, der Inkompatibilität mit anderen Ausrüstungen usw. liegen.
16. EU-Typprüfung:
Benannte Stelle für die EU-Baumusterprüfung. Die Prüfung der Konformität wurde von einer der folgenden zwei benannten Stellen ausgeführt: N°. 0120: S.G.S. (UK) Ltd, Worle Parkway, Weston- Super-Mare, Somerset, BS22 6WA, Vereinigtes Königreich. / N°. 0598: SGS Fimko Ltd, Takomotie 8, FI-00380 Helsinki, Finnland.
Benannte Stelle für das Produktionsverfahren: N°. 0598: SGS Fimko Ltd, Takomotie 8, FI-00380 Helsinki, Finnland.
17. Erläuterungen der Markierungen
DMM Wales UK - Name des Herstellers/Herkunftsland.
AXIS L, AXIS S - Produkt identifikation.
MBS xxkN - Minimale Bruchkraft
WLL xxkN - Maximale Arbeitslast
PL xxkN - Proof Tragzahl
CExxxx - CE-Kennzeichnung (benannte Stellennummer und CE-Kennzeichnung).
JRTAGXXXX# - Jahr/Tag der Herstellung und individuelle Seriennummer.
Buchzeichen - Hinweis, dass der Endbenutzer/die Endbenutzerin diese Anleitungen sowie alle Anleitungen, die mit anderen verwendeten PSA-Artikeln geliefert werden, gelesen und verstanden haben muss, wenn diese mit dieses Produkt eingesetzt werden.
Haar Gefahr
x1 für einzelne Person ausschließlich.
18. CE/EU-KONFORMITÄTSERKLÄRUNG: dmmwales.com/EU-DoC
Garantie: DMM gewährt für dieses Produkt für Material- und Herstellungsfehler eine Garantie von 3 Jahren. Die Garantie erstreckt sich nicht auf die normale gebrauchsbedingte Abnutzung, unsachgemäße Aufbewahrung, mangelhafte Wartung, Unfallschäden, Vernachlässigung, jegliche Modifizierungen oder Änderungen, Korrosion oder auf jegliche nicht bestimmungsgemäße Nutzung.

IT:
Attenzione!: Lavorare in altezza, l'arrampicata e l'alpinismo sono attività relazionate ed inerentemente pericolose. È responsabilità di chi utilizza questo materiale imparare e praticare le tecniche richieste per usarlo giustamente, così come di prevedere ed intraprendere una azione appropriata nelle situazioni dove il salvataggio può essere richiesto. Anche il corretto utilizzo delle attrezzature e tecniche può portare a conseguenze fatali. Condizioni mediche possono compromettere la sicurezza dell'utente attrezzature in uso normale e di emergenza. Chiunque usi questo materiale assume tutti i rischi, danni e lesioni che possono derivare da l'utilizzazione. È impossibile considerare tutti i metodi di uso. Le seguenti istruzioni e gli schemi mostrano alcuni dei metodi più comuni corrette e non corrette di utilizzo, ma è impossibile prevedere tutti. Non vi è alcun sostituto per la guida di una persona esperta e competente.
ISTRUZIONI PER L'USO
Istruzioni del fornitore, del servizio e dell'avvertimento della manutenzione.
IMPORTANTE: Leggere attentamente prima dell'uso e conservare queste informazioni per un riferimento futuro.
1. Queste istruzioni parlano del uso di Swivels DMM. In caso di dubbi contattare il fornitore o DMM.
2. Questo prodotto può essere usato con qualsiasi apparecchiatura protettiva personale relativa alla direttiva 89/686/CEE / Regolamento DPI (UE) 2016/425 dell' Unione Europea. Il relativo uso in altre applicazioni può essere accettabile. Consultare il corrispondente fornitore o DMM. **RISCHIO:** Questo DPI è progettato per proteggere dalle cadute dall'alto.
3. Immediatamente prima dell uso, controllare visivamente il prodotto per assicurarsi che funziona perfettamente. Suggeriamo un controllo esauriente ogni 6 mesi e fatto da una persona competente (questa potrebbe essere il fornitore). Questo controllo dovrà essere registrato nel foglio di controllo fornito.
4. Equipaggiamento personale: questo prodotto può essere rilasciato per uso personale, e possono essere utilizzati separatamente o come parte di un sistema.
5. Le vite umane possono dipendere dal materiale. L'utente dovrà essere completamente al corrente della sua storia (uso, manutenzione, controllo, ecc.) Se questo materiale non è per uso personale, ma utilizzato in centri di addestramento, suggeriamo l'applicazione di un metodo sistematico di conservazione. Questa funzione dovrà sempre effettuarla una persona competente.
6. ATTENZIONE : se si è in dubbio circa lo stato di sicurezza di questo prodotto, sostituirlo immediatamente.
7. ATTENZIONE : Se il prodotto è stato utilizzato per arrestare una caduta, un esame approfondito dovrebbe essere fatto da una persona competente per accertare la sua idoneità per uso continuato. In caso di dubbio deve essere immediatamente ritirato dall'uso, distrutto e sostituito.
8. È importante conoscere le istruzioni degli altri componenti che sono usati insieme a questo prodotto. È responsabilità dell'utente, comprendere correttamente l'utilizzazione di questo prodotto.
9. Questo prodotto è progettato per l'uso in circostanze climatiche normali (-40°C - +50°C). Puo essere usato in altre circostanze. Consulte al suo fornitore per ottenere più particolari.
10. DMM non accetta responsabilità alcuna per danni o lesioni che provengono dall'uso errato del prodotto. In caso di dubbi contattare il fornitore o DMM.
11. Precauzioni speciali per il trasporto non sono richieste. Evitare il contatto con prodotti chimici o altre sostanze corrosive.
12. Si deve prestare attenzione per evitare il caricamento di questo prodotto su spigoli e altri ostacoli. Verificare che l'orientamento previsto durante il caricamento prima dell'uso.
13. Ancoraggi.
13.1 Il punto di ancoraggio del sistema anticaduta deve essere superiore alla posizione dell'utente e conformi alla EN 795:2012 ed avere una resistenza minima di 12 kN.
13.2 Posizionamento del punto di ancoraggio è cruciale per anticaduta sicuro e questo deve tenere conto della distanza prevista tra caduta tratto corda, la realizzazione del sistema di assorbimento urti (dove usato) e la lunghezza del connettore in modo che gli ostacoli (come il suolo) può essere tranquillamente evitata.
13.3 Alpinismo la sicurezza di un punto d'ancoraggio - alla roccia, la neve o ghiaccio (o qualsiasi combinazione di questi)- naturale o artificiale non può essere garantito. Quindi, il buon giudizio ed il buonsenso dell'utente sono un requisito per ottenere la protezione adatta. L'uso di un unico ancoraggio non garantisce una protezione adatta.
14. Istruzioni di manutenzione e revisione.
Questo prodotto non deve essere contrassegnata, modificati o riparati da parte dell'utente se non autorizzati da DMM. Nota: questo prodotto non è gestibile dall'utente con l'eccezione delle seguenti:
14.1 Disinfezione: disinfettare usando un disinfettante che contenga i residui ammoniace quaternari con clorohexidina. Impregni il prodotto durante un'ora nelle soluzioni aconsigliate per l'uso generale, usando l'acqua (14.2) senza eccedere i 25°C. Asciugare comme al punto (14.2).
14.2 Pulizia: Se sporca, risciacquare in acqua pulita e tiepida di qualità domestica (temperatura massima di 25°C), servendosi di un detergente delicato adeguatamente diluito (intervallo pH 5.5 - 8.5). Risciacquare a fondo e lasciar asciugare in maniera naturale in ambiente tiepido e ventilato, lontano da fonti di calore. Imparante: in un ambiente marino la pulizia è raccomandata dopo ciascun uso.
14.3 Immagazzinaggio. dopo la pulizia, riporlo senza imballare in un posto fresco, asciutto e scuro lontano da sostanze chimiche, di fonte di calore, umidità e prodotti corrosivi o altre fattori che possano danneggiarlo. Non riporlo umido.
15. Durata di vita e obsolescenza
15.1 Durata della vita: Questa è la vita massima del prodotto, soggetto a condizioni climatiche normalesi, come costura, cinta deshidratada, la degradación de cinta y / o hilo, hilos sueltos en la cinta, la exposición prolongada a los rayos UV, clara y legible marca (por ejemplo, el marcado, referencia del lote, etc individuo números de serie). Cuando dichos productos están permanentemente unidos a otros productos en un sistema, por favor consulte las recomendaciones del fabricante del sistema completo.
15.2 Obsolescencia: Un producto puede quedarse obsoleto antes del fin de su vida útil por las razones siguientes : cambios de normas, reglamentos o legislación aplicables, desarrollo de nuevas técnicas, incompatibilidad con otro equipamiento, etc.
16. Tipo de examen de la Unión Europea:
Organismo Notificado para el examen UE de tipo. El examen de conformidad fue llevado a cabo por uno de los siguientes dos organismos notificados: 0120: S.G.S. (UK) Ltd., Worle Parkway, Weston-Super-Mare, Somerset, BS22 6WA, Reino Unido. / No. 0598: SGS Fimko Ltd, Takomotie 8, FI-00380 Helsinki, Finlandia.
Organismo Notificado para el proceso de producción: No. 0598: SGS Fimko Ltd, Takomotie 8, FI-00380 Helsinki, Finlandia.
17. Explicación del marcado
DMM Wales UK - Nombre del fabricante.
AXIS L, AXIS S - Identificación del producto.
MBS xxkN - Resistencia mínima a la rotura.
WLL xxkN - Carga de trabajo max.
PL xxkN - Prueba de carga
CExxxx - Marcado CE (número del organismo notificado y el marcado CE).
ANDIAYXXXX# - Año/Día de la fabricación y el número de serie individual.
Pictograma Libro - Se recuerda al usuario que, en caso de usarse este producto en conjunto con otros componentes del Equipo de Protección Personal, se deberán leer atentamente todas las instrucciones relativas a cada uno de éstos.
El pelo de riesgo
x1 para una sola persona utilizar solamente.
18. DECLARACIÓN DE CONFORMIDAD CE/UE: dmmwales.com/EU-DoC
Garantía: DMM garantiza este producto por 3 años contra cualquier defecto en los materiales o de fabricación. La garantía no cubre este producto por el desgaste normal por el uso, el mal almacenamiento, la mala conservación, los daños accidentales, negligencia, modificaciones o alteraciones, corrosión, o para cualquier uso para el cual el producto no ha sido diseñado.

PT:
**Advertência! É intrinsecamente perigoso trabalhar a alturas elevadas, escalar, praticar montanhismo e atividades relacionadas. É da responsabilidade de qualquer pessoa que use este equipamento aprender e praticar as técnicas adequadas para uso do equipamento para os fins designados com segurança, assim como prever e tomar medidas apropriadas em situações em que possa ser necessário salvamento. Mesmo usando corretamente o equipamento e as técnicas podem haver consequências mortais. A segurança do utilizador do equipamento, em uso normal e de emergência, pode ser afetada por condições médicas. Qualquer pessoa usando este equipamento assume todos os riscos e a responsabilidade total por todos os danos ou lesões que possam resultar do uso do mesmo. É impossível abranger todos os métodos de utilização. As seguintes instruções e imagens mostram alguns dos mét

consulte o seu fornecedor. **RISCO:** Este EPI é projetado para proteger contra quedas de altura.
3. Imediatamente antes de usá-lo, examine este produto visual e funcionalmente para se assegurar que está em condições de funcionamento e que opera corretamente. Esta inspeção deve ser registada no formulário de inspeção fornecido. Recomendamos que seja efetuada uma inspeção completa pelo menos uma vez cada 6 meses por uma pessoa competente (pode ser o fabricante).
4. Utilização Pessoal: este produto pode ser produzido para uso pessoal e pode ser usado separadamente ou como parte de um sistema.
5. Do seu equipamento dependem vidas. O utilizador deve ter conhecimento do seu historial (uso, armazenamento, inspeção, etc.). Se este equipamento não for para uso pessoal (por exemplo, uso em centros de montanhismo), recomendamos com veemência uma abordagem sistemática na manutenção de registos. Isto deve ser sempre executado por uma pessoa competente.
6. ADVERTÊNCIA - se tiver quaisquer dúvidas sobre as condições de segurança deste produto, substitua-o imediatamente.
7. ADVERTÊNCIA - Se o produto foi usado para prender uma queda, uma análise aprofundada deve ser feita por uma pessoa competente para determinar a sua aptidão para o uso continuado. Em caso de dúvida, deve ser imediatamente retirado de uso, destruída e substituída.
8. Assegure-se que são cumpridas as instruções para outros componentes usados juntamente com este produto. É da responsabilidade do utilizador assegurar-se que entende a utilização correta e segura deste produto.
9. Este produto foi concebido para uso em condições climáticas normais (-40°C - + 50° C). Pode ser adequado para uso noutras condições, por favor consulte o seu fornecedor.
10. A DMM não assume qualquer responsabilidade por danos, lesões ou morte resultantes de utilização incorreta. Se tiver dúvidas, por favor contacte o seu fornecedor ou a DMM.
11. Não são necessárias precauções especiais de transporte; no entanto, evite qualquer contacto com reagentes químicos ou outras substâncias corrosivas.
12. Devem ser tomadas precauções para evitar posicionar este produto sobre rebordos e outras obstruções. Verifique a orientação prevista durante o posicionamento antes da utilização.
13. Ancoragem.
13.1 O ponto de ancoragem do sistema de paragem da queda deve estar acima da posição do utilizador, em conformidade com a EN795:2012 e suportar uma força mínima de 12kN.
13.2 O posicionamento do ponto de ancoragem é crucial para a paragem segura da queda e tem de levar em conta a distância prevista de queda incluindo a elasticidade da corda, a disposição do sistema de absorção de choque (quando for usado) e o comprimento do conector de modo que a ocorrência de oscilações (como o solo) possam ser evitadas em segurança.
13.3 Montanhismo: o utilizador deve estar ciente que não se pode garantir a segurança do ponto de ancoragem (equipador) natural ou artificial de qualquer rocha, neve ou gelo (ou qualquer combinação dos mesmos) e portanto o utilizador necessita avaliar bem as situações para obter protegão adequada.
14. Manutenção e Serviço
Este produto não pode ser marcado, modificado nem reparado pelo utilizador a menos que esteja autorizado pela DMM. Nota: não deve ser efetuada manutenção a este produto pelo utilizador com exceção do seguinte:
14.1 Desinfeção: desinfete usando um desinfetante que contenha composto quaternário de amónio (por exemplo cloreto de benzalcónio (por exemplo Savlon) em quantidades suficientes para ser eficaz. Imerja o produto durante 1 hora em diluições recomendadas para uso geral usando água limpa de acordo com (14.2) não excedendo 25°C e em seguida enxague repetidas vezes de acordo com (14.2).
14.2 Limpeza: se estiver sujo, lave em água limpa tépida de uso doméstico (temperatura máxima 25°C) com detergente suave em diluição apropriada (valor de pH 5,5 - 8,5). Enxagúe repetidas vezes e deixe secar naturalmente num lugar quente, ventilado e longe de calor direto. Importante: É recomendado que seja limpo depois de cada utilização em ambiente marinho.
14.3 Armazenamento: depois de qualquer limpeza necessária, guarde-o desembrulhado num local fresco, seco e escuro num ambiente quinzamicante neutro, longe de calor excessivo ou fontes de calor, humidade alta, extremidades agudas, produtos químicos corrosivos ou outras possíveis causas de danos. Não o guarde molhado.
15. Vida Útil e Obsolescência.
15.1 Vida Útil: o tempo da duração máxima do produto, sujeito a determinadas condições, que o Fabricante recomenda que o produto deva permanecer em serviço.
Máximo Vida Útil: Produtos têxteis - 10 anos a partir da data de fabricação; Produtos de Metal - sem limite de tempo.
Nota: Isto pode ser tão pequena quanto uma só utilização ou mesmo menos se danificado (por exemplo, em trânsito ou armazenamento) antes da primeira utilização. Para o produto permanecer em serviço deve passar uma inspeção visual e tátil considerando os seguintes critérios: paragem da queda, desgaste geral, contaminação química, corrosão, falha/deformação mecânica, rachas, rebites soltos, fios soltos, fios esfiapados e/ou dobrados, contaminação por calor (condições climáticas fora do normal), costuras cortadas, fita esfiapada, degradação do fio e/ou da fita, fios soltos na fita, exposição prolongada a UV, marcação clara e legível (por exemplo marcação, referência do lote, números de série individuais, etc.).
Quando tais produtos estejam permanentemente anexados a outros produtos num sistema, por favor siga as recomendações do Fabricante do sistema completo.
15.2 Obsolescência: um produto pode tornar-se obsoleto antes do fim da sua vida útil. As razões podem incluir mudanças em padrões aplicáveis, requisitos legislativos, desenvolvimento de novas técnicas, incompatibilidade com outro equipamento, etc.
16. Tipo de exames de la Unión Europea:
Organismo Notificado para el examen UE de tipo. El examen de conformidad fue llevado a cabo por uno de los siguientes dos organismos notificados: 0120: S.G.S. (UK) Ltd., Worle Parkway, Weston-Super-Mare, Somerset, BS22 6WA, Reino Unido. / No. 0598: SGS Fimko Ltd, Takomotie 8, FI-00380 Helsinki, Finlandia.
Organismo Notificado para el proceso de producción: No. 0598: SGS Fimko Ltd, Takomotie 8, FI-00380 Helsinki, Finlandia.
17. Explicación das Marcações
DMM Wells UK - Nome do fabricante/país de origem.
AXIS L, AXIS S - Identificación del producto.
MBS xxkN - Resistência mínima de rutura.
WLL xxkN - Límite de carga de trabajo.
PL xxkN - Clasificación de carga Proof
CExxxx - Marca da CE (número do organismo notificado e marca da CE).
ANDJAXXXXÆ - Ano de fabricação e número de série individual.

Pictograma Libro - Ilembete para que o utilizador final deva ler e entender estas Instruções e as fornecidas com outros itens de EPP (Equipamento de Proteção Pessoal) que podem ser usados juntamente com este item.

Perigo de cabelo

x1 para a única pessoa usar apenas.

18. DECLARAÇÃO DE CONFORMIDADE CE/UE: dmmwales.com/EU-DoC

Garantia: A DMM garante este produto durante 3 anos para defeitos de materiais ou fabricação. A garantia não cobre danos causados por desgaste normal devido a uso, armazenamento incorreto, manutenção deficiente, danos acidentais, negligência, quaisquer modificações ou alterações, corrosão ou qualquer uso para o qual o produto não tenha sido projetado.

NL:
Waarschuwing! Hoogtewerken, rotsklimmen, bergsport en aanverwante
activiteiten houden gevaarlijk. Het is de verantwoordelijkheid van eenieder die dit
uitrusting gebruikt om goede technieken voor het veilige gebruik van dit material en voor het beoogde doel te leren en in praktijk te brengen om ernstige of dodelijke ongelukken te voorkomen mogelijk is Vooruit te zien en de juiste acties te ondernemen. Zelfs het juiste gebruik van apparatuur en technieken kan leiden tot fatale gevolgen. Medische aandoeningen kunnen invloed hebben op de veiligheid van de gebruiker in normale en gebruik in noodgevallen. Elk gebruik van deze apparatuur neemt alle risico's en de volledige verantwoordelijkheid voor alle schade of letsel die het gevolg kunnen zijn van het gebruik ervan. Het is ommogelijk om alle gebruiksmethoden toonen. De volgende instructies en diagrammen tonen enkele van de gemeenschappelijke juiste en onjuiste wijze van gebruik. Het is onmogelijk te voorspellen allemaal. Er is geen substituut voor instructie door een ervaren en competent persoon.
GEBRUIKSAANWIJZING
BELANGRIJK: Lees deze informatie zorgvuldig door voor het in gebruik nemen van dit product en bewaar voor toekomstig gebruik.
Algemene informatie:
1. Deze instructies omvatten het gebruik van DMM Swivels. In geval van twijfel contact op met uw leverancier of DMM.
2. Dit product mag gebruikt worden in combinatie met enigander toepassellijk Persoonlijk Beschermingsmiddel (PBM) relevant aan de Europese Richtlijn 89/686/EEG / PPE-verordening (EU) 2016/425. Het kan ook toegestaan zijn om dit product in andere toepassingen te gebruiken, neemt u alstublieft contact op met uw leverancier. **RISICO**: Deze PBM is ontworpen om te beschermen tegen vallen van hoogte.
3. Vlak voor gebruik visueel / functioneel te inspecteren om ervoor te zorgen dat dit product in een bruikbare staat en goed werkt. Deze inspectie dient te worden opgenomen op de weegelevende inspectieformulier. Wij raden een grondige inspectie ten minste een keer om de 6 maanden door een bevoegde persoon (dit kan de fabrikant).
4. Persoonlijk gebruik: dit product kan worden afgegeven voor persoonlijk gebruik, en kan gebruikt worden hetzij afzonderlijk of als onderdeel van een system.
5. Van uw uitrusting kunnen lenvens afhangen. De gebruiker moet volledig op de hoogte zijn van de geschiedenis van de uitrusting (zoals gebruik, opslag, inspecties). Als deze uitrusting niet voor persoonlijk gebruik is bestemd (bijv. voor gebruik in bergsportcentra), raden wij sterk aan om de gegevens op systematische wijze bij te houden. Dit moet altijd gebeuren door een competentie persoon.
6. WAARSCHUWING: als u niet helemaal zeker bent van de veilige staat van dit product moet het onmiddellijk worden vernangen.
7. WAARSCHUWING: Als het product gebruikt is om een val te stuiten, dient een deskundig persoon geschikt ingesteld te worden door een competent persoon om de geschiktheid voor verder gebruik zeker te stellen. Bij twijfel mag het product niet meer worden gebruikt en dient het te worden vernietigd en vervangen.
8. Zorg ervoor dat de instructies Van andere onderdelen waarmee dit product in combinatie wordt gebruikt, worden opgevolgd. De gebruiker heeft de vertwoordelijkheid om ervoor te zorgen dat hij/zij begrijpt hoe dit product op correcte en veilige manier moet worden gebruikt.
9. Dit product is bedoeld voor gebruik in normale klimatologische omstandigheden (-40 ° C - + 50 ° C). Het kan geschikt zijn voor andere aandoeningen, neem dan contact op met uw leverancier.
10. De fabrikant stelt zich niet aansprakelijk voor schade, letsel, en overlijden als gevolg van misbruik. Als contact in geval van twijfel uw leverancier of DMM.
11. Er zijn geen speciale transport voorzorgsmaatregelen nodig, maar elk contact vermijden met chemische reagentia of andere bijtende stoffen.
12. Zorg moet worden genomen om te voorkomen dat het laden van dit product over randen en andere obstakels. Controleer de verwachte richting van de lading voor gebruik.
13. Verankeringen.
13.1 Het bevestigingspunt van de valbeveiligingssystemen moet hoger zijn dan de positie van de gebruiker, en moet zijn de vuldoen aan EN 795:2012 en hebben een minimale sterke van 12 kN.
13.2 Plaatsing van de verankeringspunt is van crucialeal belang voor een veilige valbeveiliging en dit moet zorgvuldig worden gepubliceerd met de verwachte daling van afstand met inbegrip van touw stretch, de inzet van de schok absorptie systeem (waar gebruikt) en de lengte van de connector, zodat obstakels (zoals de grond) kan veilig worden vermeden.
13.3 Klauteren: Klauteren is een zeer hoge te beseffen dat geen enkel zekeringspunt (zelfzekering), natuurlijk of onnatuurlijk, in rotsen, sneeuw of ijs (of een combinatie daarvan) gegarandeerd veilig is en daarom is een goede beoordeling van de veiligheid van de situatie door de gebruiker zekering. Het gebruik van één enkel zekeringspunt zorgt voor onvoldoende zekerheid.
14. Onderhouds en reparatie-instructies.
Dit product mag niet worden gemankeerd, aangepast of gerepareerd door de gebruiker, tenzij daartoe door DMM. Let op: dit product is niet door de gebruiker te onderhouden, met uitzondering van het volgende:
14.1 Desinfecteren: Gebruik een desinfectiemiddel dat voor een vierde deel bestaat uit ammoniak, versterkte met chloorhexidine (bijv. Savlon), in voldoende hoeveelheden om doeltreffend te zijn. Laat het product een uur lang in de oplossing die voor algemene doeleindenl wordt aanbevolen en gebruik schoon water volgens (14.2) met een temperatuur van hoogstens 25°C. Vervolgens spoelen volgens (14.2).
14.2 Reinging: Bij vervuiling spoelen met zuiver water, zoals bijvoorbeeld leidingwater (maximum temperatuur 25°) en laat drogen in de schaduw met een zachte detergent aangelengd (P.H.-waarde 5.5 - 8.5). Grondig naspoelen en aan de lucht laten drogen in een warme, goed geventileerde ruimte uit de buurt van elke directe warmtebronnen. Belangrijk: Schoonmaken wordt aanbevolen na elk gebruik in een marlene milieu.
14.3 Opslag: Na de nodige reinigings-winkel uitgepakt op een koele, droge en donkere plaats in een chemisch neutrale omgeving uit de buurt van hitte of warmtebronnen, hoge voltages, UV-stralen, randen, corrosieve of andere mogelijke oorzaken van schade. Niet bewaren nat.
15. Levensduur en veroudering.
15.1 Levensduur: De is de maximale door de fabrikant aanbevolen levensduur van het product, behoudens gedetailleerde voorwaarden, welke de periode aangeeft dat het product in gebruik kan blijven.
Maximale Levensduur: Textielproducten - 10 jaar vanaf de datum van fabricage. Metaalproducten - geen tijdslimiet.
Opmerking: Dit kan slechts worden Opmerking: Dit kan zo weinig als een gebruik, of zelfs minder wanneer het product beschadigd is voorafgaand aan het eerste gebruik (bijv. tijdens vervoer of opslag). Om het product te kunnen blijven gebruiken dient het een visuele en tactiele inspectie te doorstaan waarbij de volgende criteria in aanmerking genomen worden: valbelasting, algemene slijtage, chemische contaminatie, corrosie, mechanische storing / vervorming/ breuken, losse knopen, losse strands van draad, gerafeld en / of gebogen draad, hitteblootstelling (boven normale klimaatomstandigheden), kapotte naaisteken, versleten tape, versleten/kenning van tape en / of fitting/ fixeer punten in de tape, langdurige blootstelling aan UV-Licht, duidelijk leesbare markeringen (bijv. markering, partijnummer, individuele serienummers, enz.).
Wanneer deze producten als deel van een system permanent aan andere producten bevestigd zijn, verwijzen wij naar de aanbevelingen van de fabrikant van het volledige system.
15.2. Veroudering: Een product kan voor het einde van de levensduur verouderd raken. Redenen hiervoor kunnen zijn: vergrijzende van toepassing zijnde normen, reglingen, wetgeving, ontwikkeling van nieuwe technieken, incompatibiliteit met andere producten, enz.
16. EU-typeonderzoek.
Aangemelde instantie voor EU-typeonderzoek. Het onderzoek van de overeenstemming werd uitgevoerd door een van de volgende twee aangemelde instanties: 0120: S.G.S. (UK) Ltd., Worle Parkway, Weston-Super-Mare, Somerset, BS22 6WA, UK / Nr. 0598: SGS Fimko Ltd, Takomotie 8, FI-00380 Helsinki, Finland.
Aangemelde instantie voor productieproces: Nr. 0598: SGS Fimko Ltd, Takomotie 8, FI-00380 Helsinki, Finland
17. Betekenis van de markeringen
DMM Wales UK - Naam van de fabrikant.
AXIS L, AXIS S - Product identificatie.
MBS xxkN - Minimum breukbelasting.
WLL xxkN - Belastningsgrens.
PL xxkN - Bewijs draaggetal.
CExxxx - CE-markering (nummer van aangemelde instantie en CE-markering).
JADAGXXXXÆ - Jaar/dag en individueel serienummer.

Boek pictogram - Herinnering aan de eindgebruiker dat hij/zij deze instructies moet lezen en begrijpen en dat de Persoonlijke Beschermingsmiddelen die samen met dit product gebruikt worden, dient door te lezen en te begrijpen.

Haar gevaar

x1 een persoon

18. CE/EU-CONFORMITEITSVERKLARING: dmmwales.com/EU-DoC

Garantie: DMM garandeert dit product gedurende 3 jaar op alle gebreken in
materialen of fabricage. De garantie dekt geen van dit product normale slijtage door gebruik, slechte berging, slecht onderhoud, accidentele schade, nalatigheid, wijzigingen of wijzigingen, corrosie, of voor een gebruik waarvoor het product niet is ontworpen.

NB:
Advarsel! Arbeid i høyden, klippeklatring, fjellklatring og relaterte aktiviteter er naturlig farlig. Det påhviler enhver bruker av dette utstyret at de lærer og følger sikre teknikker for korrekt bruk av utstyret Og at de forutser og tar nødvendige forholdsregler i situasjoner hvor det kan forekomme farlige situasjoner. Selv om bruker som benytter dette utstyret påtar seg all risiko og har det hele og fulle ansvar for enhver skade Eller personskade som kan oppstå som følge av bruk av dette utstyret. Det er ikke en garantert sikkerhet for bruk. Følgende instruksjoner og diagrammer viser noen av de vanligste riktige og feil metoder for bruk, det er umulig å forutsi dem alle. Instruksjoner kan aldri erstatte opplæring av en competent person med dere i dette faglige bakgrunnen.
BRUGERVEJLEDNING
VIGTIGT: Vennligst les og forstå denne informasjonen før bruk, og ta vare på denne informasjonen for fremtidig referanse.
Generell informasjon
1. Disse instruksjoner dekket bruken av DMM Swivels. Hvis du er i tvil kan du kontakte din leverandør eller DMM.
2. Dette produktet kan benyttes sammen med personlig verneutstyr som faller inn under EU-direktiv 89/686/EEC / PPE forordning (EU) 2016/425. Den kan være tilladelig for andre anvendelser, kontakt vennligst din leverandør. **RISIKO**: Denne PPE er designet for å beskytte mot fall fra høyde.
3. **VIKTIG:** rett før bruk skal alt utstyr inspiseres visuelt for å sikre at produktet er i sikker tilstand og fungerer på den riktige måte. Vi anbefaler grundig inspeksjon minst en gang hver 6 måned. Slik inspeksjon bør utføres av en kompetent person (dette kan være produsenten). Denne inspeksjonen ska opp på inspeksjon som levert.
4. Personlig udgivelse Dette produktet ka n enten udgives enkelt til en person eller som del af et system.
5. Andres liv kan være avhengig av utstyret. Brukeren må ha oversikt over historien (bruk, lagring, inspeksjoner, etc). Hvis utstyret ikke er til personlig bruk (f.eks. til bruk i fjellklatringssenter), anbefaler vi en systematisk loggføring. Dette bør utføres av en kompetent person.
6. Advarsel: Personn du på noen måte er i tvil om dette produktet er i sikker stand, må du omgående bytte det ut med et nytt.
7. Advarsel: Hvis produktet har været brukt til å stoppe et fall, må det undersøkes grundig av en kvalifiseret person for å sikre at det fortsatt er egnet til brug. Hvis det finnes noen som helst tvil, skal produktet straks tas ut av bruk, destrueres og erstattes.
8. Påse at instruksjonene som gjelder for annet utstyr som brukes sammen med dette produktet, overholdes. Det er brukeren som er ansvarlig for at han eller hun vet hva som er riktig og sikker bruk av dette produktet.
9. Dette produktet er designet til anvendelse under normale klimatiske forhold (-40°C - +50°C). Det kan muligvis anvendes under andre forhold, kontakt vennligst din leverandør.
10. DMM fraskriver seg ethvert ansvar ved skade på utstyr eller personer eller ved dødsfall som skyldes feil bruk. Hvis du er i tvil, kontakt din leverandør eller DMM.
11. Det kreves ikke spesielle forsiktelsmåter ved transport, med en bør likevel unngå enhver kontakt med kjemiske reagenser eller andre korrosive stoffer. Hvis det finnes noen som helst tvil, skal produktet straks tas ut av bruk, destrueres og erstattes.
12. Forsiktighet må utvises for å unngå lasting dette produktet over kanter og andre hindringer. Sjekk den forventede retningen under lasting før bruk.
13. Sikringspunkter.
13.1. Sikringspunktet i fallsikringssystemet må være over festeposisjonen til brukerens sele, og ha en minstestyrke på 12 kN eller innfri kravene i EN 795:2012.
13.2. Posisjonering av forankringspunktet er avgjørende for sikker fallsikring og dette må tas hensyn til forventede fallstrekken inkludert tau strekk, deployering av dempningssystem (der brukes) og lengden av kontakten, slik at hindringer (for eksempel bakken) kan være trygt unngås.
13.3. Fjellklatring: Brukeren er informert at sikkerheten av stein, snø eller is (eller noen kombinasjon av disse) forankringspunkter med naturlig eller kunstig feste ikke kan garanteres som sikker og at god dømmekraft derfor må benyttes av brukeren for å sikre tilfredsstillende beskyttelse.
14. Vedlikehold og service.
Dette produktet må ikke merkes, endres eller repareres av brukeren uten autorisasjon fra DMM. **Merk:** Dette produktet er ikke bruker vedlikeholde med unntak av følgende:
14.1. Desinfeksjon: Desinfiser med et desinfeksjonsmiddel som inneholder kvaternære ammoniumforbindelser forsterket med klorhexidin (f.eks Savlon) i tilstrekkelige mengder for å være effektive. La produktet ligge til bløt i oppløsningen som anbefales for algemene doeleindenl wordt aanbevolen en gebruik schoon water volgens (14.2) met een temperatuur van hoogstens 25°C. Vervolgens spoelen volgens (14.2).
14.2 Reinging: Bij vervuiling spoelen met zuiver water, zoals bijvoorbeeld leidingwater (maximum temperatuur 25°) en laat drogen in de schaduw met een zachte detergent aangelengd (P.H.-waarde 5.5 - 8.5). Grondig naspoelen en aan de lucht laten drogen in een warme, goed geventileerde ruimte uit de buurt van elke directe warmtebronnen. Belangrijk: Schoonmaken wordt aanbevolen na elk gebruik in een marlene milieu.
14.3 Opslag: Na de nodige reinigings-winkel uitgepakt op een koele, droge en donkere plaats in een chemisch neutrale omgeving uit de buurt van hitte of warmtebronnen, hoge voltages, UV-stralen, randen, corrosieve of andere mogelijke oorzaken van schade. Niet bewaren nat.
15. Levensduur en veroudering.
15.1 Levensduur: Dit is de maximale door de fabrikant aanbevolen levensduur van het product, behoudens gedetailleerde voorwaarden, welke de periode aangeeft dat het product in gebruik kan blijven.
Maximale Levensduur: Textielproducten - 10 jaar vanaf de datum van fabricage. Metaalproducten - geen tijdslimiet.
Opmerking: Dit kan slechts worden Opmerking: Dit kan zo weinig als een gebruik, of zelfs minder wanneer het product beschadigd is voorafgaand aan het eerste gebruik (bijv. tijdens vervoer of opslag). Om het product te kunnen blijven gebruiken dient het een visuele en tactiele inspectie te doorstaan waarbij de volgende criteria in aanmerking genomen worden: valbelasting, algemene slijtage, chemische contaminatie, corrosie, mechanische storing / vervorming/ breuken, losse knopen, losse strands van draad, gerafeld en / of gebogen draad, hitteblootstelling (boven normale klimaatomstandigheden), kapotte naaisteken, versleten tape, versleten/kenning van tape en / of fitting/ fixeer punten in de tape, langdurige blootstelling aan UV-Licht, duidelijk leesbare markeringen (bijv. markering, partijnummer, individuele serienummers, enz.).
Wanneer deze producten als deel van een system permanent aan andere producten bevestigd zijn, verwijzen wij naar de aanbevelingen van de fabrikant van het volledige system.
15.2. Veroudering: Een product kan voor het einde van de levensduur verouderd raken. Redenen hiervoor kunnen zijn: vergrijzende van toepassing zijnde normen, reglingen, wetgeving, ontwikkeling van nieuwe technieken, incompatibiliteit met andere producten, enz.
16. EU-typeonderzoek.
Aangemelde instantie voor EU-typeonderzoek. Het onderzoek van de overeenstemming werd uitgevoerd door een van de volgende twee aangemelde instanties: 0120: S.G.S. (UK) Ltd., Worle Parkway, Weston-Super-Mare, Somerset, BS22 6WA, UK / Nr. 0598: SGS Fimko Ltd, Takomotie 8, FI-00380 Helsinki, Finland.
Aangemelde instantie voor productieproces: Nr. 0598: SGS Fimko Ltd, Takomotie 8, FI-00380 Helsinki, Finland
17. Betekenis van de markeringen
DMM Wales UK - Naam van de fabrikant.
AXIS L, AXIS S - Product identificatie.
MBS xxkN - Minimum breukbelasting.
WLL xxkN - Belastningsgrens.
PL xxkN - Bewijs draaggetal.
CExxxx - CE-markering (nummer van aangemelde instantie en CE-markering).
JADAGXXXXÆ - Jaar/dag en individueel serienummer.

Boek pictogram - Herinnering aan de eindgebruiker dat hij/zij deze instructies moet lezen en begrijpen en dat de Persoonlijke Beschermingsmiddelen die samen met dit product gebruikt worden, dient door te lezen en te begrijpen.

Haar gevaar

x1 een

18. CE/EU-SAMSVARSERKLÆRING: dmmwales.com/EU-DoC

Garantere: DMM garanterer dette produktet i 3 år mot defekter i materialer eller produksjonsfeil. Garantien dekker ikke dette produktet for normal slitasje gjennom bruk, feil lagring, dårlig vedlikehold, utilsiktet skade, uaktsomhet, eventuelle endringer eller modifikasjoner, korrosjon, eller for noen bruk som produktet ikke er beregnet på.

SV:
Varning! Arbete på höjd, klättring, bergsbestigning och relaterade aktiviteter är farliga till sin natur. Det åligger varje persons ansvar som använder detta utrustning att lära sig och använda korrekt teknik för utrustningens avsedda syften, på ett säkert sätt och förutse och vidta lämpliga åtgärder i situationer där räddning kan krävas. Även korrekt användning av utrustningen och tekniker kan leda till olyckor med dödlig utgång. Medicinska tillstånd kan påverka utrustningsanvändarens säkerhet vid normal användning och i nödsituationer. Alla personer som använder utrustningen tar på sig fullständiga ansvar och risker, samt skador eller olyckor som kan ske som ett resultat av användningen. Det är omöjligt att täcka alla användningsmetoder. Följande avsnittsgrafik visar vissa av de vanliga tillämpningarna och felaktiga användningsmetoderna. Det är omöjligt att förutse samtliga. Det finns inget substitut för instruktioner av utbildade och kompetent person.
ANVÄNDARANVISNINGAR
VIKTIGT: Var god läs och förstå denna information innan användningen och behåll anvisningarna för framtida bruk.
Allmän information
1. Dessa anvisningar täcker användningen av DMM Swivels. Om du är osäker, var god kontakta din leverantör eller DMM.
2. Denna produkt kan användas i kombination med valfri lämplig personlig säkerhetsutrustning (PSU) som uppfyller kravet för Europeiska unionens direktiv 89/686/EEC / PPE-förordningen (EU) 2016/425. Den kan vara lämplig för användning inom andra områden, var god kontakta din leverantör. **RISK**: Denna PPE är utformad för att skydda mot fall från höjd.
3. Omedelbart före användning bör utrustningen inspekteras visuellt/ funktionellt för att säkerställa att produkten är i användningsbart skick och fungerar korrekt. Vi rekommenderar en grundlig inspektion minst en gång var sjätte månad av en kompetent person (detta kan vara tillverkaren). Denna inspektion bör registreras på det medföljande inspektionsformulär som levererats.
4. Personligt bruk: denna produkt får användas för personligt bruk och får användas antingen separat eller som en del av ett system.
5. Ditt liv hänger på ditt utrustning. Användaren bör vara medveten om produktens historik (användning, förvaring, inspektion osv). Om denna utrustning inte är för personligt bruk (t.ex. användes i klättringsklubbar eller liknande), rekommenderar vi starkt att man använder sig av ett inspektionssystem som registreras. Detta bör alltid utföras av en kompetent person.
6. WARNING: om du har några tvivel angående produktens skick vad gäller säkerhet, byt ut den omedelbart.
7. WARNING: Om produkten har använts för att stoppa ett fall, måste en grundlig inspektion utföras av en kompetent person för att avgöra lämpligheten för fortsatt användning. Vid tvivel bör produkten omedelbart tas ur bruk, förstöras och ersättas.
8. Säkerställ att anvisningarna för andra komponenter som används i kombination med denna produkt respekteras. Det åligger användarens ansvar att säkerställa att han/hon förstår korrekt och säker användning av denna produkt.
9. Denna produkt är avsedd för användning under normala väderförhållanden (-40°C - +50°C). Den kan vara lämplig för andra förhållanden, var god kontakta din leverantör.
10. DMM kommer inte att ta på sig något ansvar för skador, personskador eller dödsfall som är resultatet av felaktig användning. Om du är osäker, var god kontakta din leverantör eller DMM.
11. Inga särskilda transportåtgärder krävs. Dock bör man undvika all kontakt med kemiska reagenser eller andra frätande ämnen.
12. Försiktighet måste iakttas för att undvika att lasta denna produkt över kanter eller andra hinder. Kontrollera den förväntade riktningen under last före användning.
13. Förankringar.
13.1 Förankringspunkten för fallskyddssystemet bör befinna sig ovanför användarens position och uppfylla kraven för EN795:2012 och ha en minsta styrka på 12kN.
13.2 Positioneringen av förankringspunkten är grundläggande för säkert fallskydd och man måste beakta den förväntade fallhöjden, inklusive repsträckning, aktivering av stötdämpningssystemet (där det är tillämpligt) och längden för kopplingen så att hinder (som exempelvis marken) kan undvikas säkert.
13.3 Bergklättring: användaren bör vara medveten om att säkerheten för alla klippor, snö eller is (och någon kombination av dessa) som används som förankringspunkt (säkring), naturlig eller onaturlig, inte kan garanteras och därför krävs det gott omdöme från användarens sida för att uppnå tillräcklig skydd.
14. Underhåll och service
Denna produkt får inte märkas, modifieras eller repareras av användaren, såvida det inte har godkänts av DMM.
15. Denna produkt kan inte underhållas av användaren, med undantag för följande:
14.1.Desinfektion: använd ett desinfeceringsmedel som innehåller fleninjunar av kvaternär ammoniumföreningar förstärkt med (t.ex. Savlon) i tillräckliga mängder för att vara effektivt. Blötlägg produkten under 1 timme med en utspädning som rekommenderas för allmän användning och använd rent vatten i enlighet med (14.2) som inte överstiger 25°C och skölj sedan noggrant i enlighet med (14.2).
14.2. Rengöring: rengör i rent varmt vatten av dricksvattenkvalitet (maximal temperatur 25°C) med mild rengöringsmedel med en lämplig utspädning (pH-intervall 5,5 - 8,5). Skölj noggrant och låt lufttorka i ett varmt ventilerat utrymme, men på avstånd från direkta värmekällor. Viktigt: Rengöring rekommenderas efter varje användningstillfälle i marina miljöer.
14. 3. Förvaring: efter all nödvändig rengöring, förvara oförpackad på en sval, torr, mörk plats i en kemiskt neutral miljö på avstånd från för hög värme eller värmekällor, hög luftfuktighet, vassa kanter, frätande ämnen eller andra skadliga element. Förvara inte i fuktigt tillstånd.
15. Livslängd och åldrande.
15.1. Livslängd: detta är produktens maximala livslängd med förbehåll för detaljerade villkor som tillverkaren rekommenderar att produkten ska användas för.
Maximal livslängd: Textil och plastprodukter – 10 år från tillverkningsdatumet. Metallprodukter – ingen tidsbegränsning.
OBS: Detta kan vara så lite som en användningsgång eller till och med tidigare om utrustningen har skadats (t.ex. under transport eller förvaring) före det första användningstillfället. För att produkten ska kunna bli kvar i tjänst måste den vara i gott skick i en visuell och taktil inspektion där följande ska beaktas: fallskydd, allmänt slitage, kemisk kontaminering, korrosion, mekaniska fel/deformering, sprickor, lösa nitar, lösa trådändar, fransig och/eller böjd ytjäre, värmekontaminering (över normala klimatförhållanden), trassig/sönderfallen tape, fästpunkter försämring av tejp och/eller tråd, lösa trådar i tejpen, långvarig exponering för UV-strålning, tydlig och läsbar märkning (t.ex. märkning, partibeteckning, individuella serienummer osv).
När sådana produkter är permanent sammankopplade med andra produkter i ett system, var god se tillverkarens rekommendationer för hela systemet.
15. Åldrande: en produkt kan bli föråldrad före slutet av dess livstid. Anledningar till detta kan inkludera ändringar i gällande föreskrifter, regler, lagstiftning, utveckling av nya tekniker, inkompatibilitet med annan utrustning osv.
16. Europeiska unionens typkontroll:
Använt organ för typkontroll. Kontroll av överensstämmelse utfördes av en av följande två anmälda organ: 0120: S.G.S. (UK) Ltd., Worle Parkway, Weston-Super-Mare, Somerset, BS22 6WA, Storbritannien / nr 0598: SGS Fimko Ltd, Takomotie 8, FI-00380 Helsinki, Finland.
Anmäld organ för produktionsprocess: nr 0598: SGS Fimko Ltd, Takomotie 8, FI-00380 Helsinki, Finland
17. Förklaring av märkningen:
DMM Wales - Namn på tillverkare/ursprungsland.
AXIS L, AXIS S - produktkod.
MBS xxkN - Minsta brottstyrka.
WLL xxkN - Arbetsbelastningsgräns.
PL xxkN - Provbelastningskassa
CExxxx - CE-märkning (nummer för det anmälda organet och CE-märkning).
ARDAGXXXXÆ - År/dag för tillverkning och individuellt serienummer.

Bild av en bok - påminnelse att slutanvändaren måste läsa och förstå dessa anvisningar och de andra komponenter i PSU som kan användas i kombination med denna produkt.

Härfara

x1 Endast för en person

18. CE/EU-FÖRKLARING OM ÖVERENSSTÄMMELSE: dmmwales.com/EU-DoC

Garanti - DMM tillhandahåller en garanti för denna produkt under 3 år för material- eller tillverkningsdefekter. Garantin täcker inte produkten för normal slitage som orsakas av slitage, felaktig förvaring, olyckor, bristande underhåll, ofrivilliga skador, försumlighet, ändringar eller modifieringar, korrosion, eller för all användning för vilken produkten inte är avsedd.

FI:
**Varoitus! Korkeissa paikoissa työskentely, vuorikiipeily ja vastaava toiminta on luonteeltaan vaarallista. On jokaisen välineitä käyttävän henkilön vastuulla oppia ja harjoitella käyttämään asianmukaisia tekniikoita kyseisen varusteen käyttötarkoituksen mukaisesti sekä oppia ennakoimaan ja toimimaan asianmukaisella tavalla tilanteissa, joissa pelastautuminen voi olla tarpeen. Välineiden ja tekniikoiden oikeakaan käyttö, ei poista kaikkia riskejä, jotka voivat aiheutua vammoista tai kuolemasta. Sairaudet voivat vaikuttaa välineiden käyttäjän turvallisuuteen normaaleissa ja hätätilanteissa. Välineitä käyttävä henkilö hyväksyy vastuun kaikista vammoista, vahingoista sekä onnettomuuksista, jotka voivat aiheutua välineiden käytöstä. On mahdotonta mainita kaikki käyttömenetelmät. Seuraavissa ohjeissa ja kuvissa esitellään joitakin tavallisia oike