SL: Opozorilo! Delo na višini, plezanje, gorništvo in povezane aktivnosti so same po sebi nevarne. Vse osebe, ki uporabljajo to opremo, se morajo naučiti uporabljati ustreznih tehnik in jih vaditi, da bodo lahko uporabljale opremo za njen predviden namen ter predvidele in sprejele ustrezen ukrep v primerih, ko bo morda potrebno reševanje. Do usodnih posledic lahko pride celo ob pravilni uporabi opreme in tehnik. Zdravstvena stanja lahko vplivajo na varnost opreme uporabnika ob običajni uporabi in uporabi v izrednih razmerah. Katera koli oseba, ki uporablja to opremo, prevzema vsa tveganja in polno odgovornost za vso škodo ali telesne poškodbe, ki lahko nastanejo pri uporabi opreme. V ta dokument ni mogoče zajeti vseh načinov uporabe. V navodilih in na slikah v nadaljevanju je prikazanih nekaj najpogostejših pravilnih ter nepravilnih načinov uporabe, saj ni mogoče predvideti vseh. Ta navodila ne nadomeščajo navodil kvalificirane in usposobljene osebe.

NAVODILA ZA UPORABNIKA:

POMEMBNO: Pred uporabo preberite te informacije in se seznanite z njimi ter jih obdržite za prihodnjo uporabo.Splošne informacije

1. V teh navodilih je opisana uporaba izdelka DMM Edgehog (EH200, EH100). Če ste v dvomih, se obrnite na prodajalca ali podjetje DMM.

2. Ta izdelek je mogoče uporabljati v povezavi s katerim koli ustreznim izdelkom osebne zaščitne opreme (OZO), ki ustreza Direktivi 89/686/EGS / Uredba o PPE (EU) 2016/425 Evropske unije. Izdelek je morda primeren tudi za uporabo v drugih načinih uporabe. Posvetujte se s prodajalcem. **TVEGANJE**: ta osebna zaščitna naprava je zasnovana za zaščito pred padci z višine.

3. Ta izdelek morate tik pred uporabo vizualno/funkcionalno pregledati in se prepričati, da je v uporabnem stanju in deluje pravilno. Priporočamo, da vsaj enkrat na vsakih 6 mesecev izdelek temeljito pregleda usposobljena oseba (to je lahko proizvajalec). Ta pregled je treba zabeležiti v priloženi obrazec za pregled.

4. Ocena tveganja: pred namestitvijo tega izdelka je **TREBA** izvesti celovito oceno tveganja. Ocena mora vključevati trdnost in primernost strukture, na kateri bo nameščen izdelek Edgehog. To je ključnega pomena za varnost in delovanje izdelka ter uporabnika.

5. Uporabljajte samo tekstilne vrvi. Pred namestitvijo vrvi se prepričajte, da na izdelku Edgehog niso opazni nobeni znaki kemične ali fizične kontaminacije.

6. Osebna uporaba: ta izdelek je morda izdan za osebno uporabo, uporablja pa se ga lahko kot samostojni izdelek ali kot del sistema.

7. Od vaše opreme so odvisna življenja. Uporabnik mora poznati njeno zgodovino (uporabo, shranjevanje, pregled itd.). Če se ta oprema ne uporablja za osebno uporabo (če se uporablja npr. v plezalnih središčih), priporočamo sistematični pristop k vodenju evidenc. Evidence mora vedno voditi usposobljena oseba.

8. OPOZORILO: če ste v kakršnih koli dvomih glede varnega stanja tega izdelka, ga takoj zamenjajte.

9. Vedno upoštevajte navodila za druge komponente, ki jih uporabljate s tem izdelkom. Uporabnik je sam odgovoren, da se seznani s pravilno in varno uporabo tega izdelka.

10. Ta izdelek je zasnovan za uporabo v običajnih podnebnih razmerah (-40 °C–+50 °C). Izdelek je morda primeren tudi za uporabo v drugih razmerah. Posvetujte se s prodajalcem.

11. Podjetje DMM ne sprejema nobene odgovornosti za škodo, poškodbe ali smrt, do katere pride zaradi napačne uporabe. Če ste v dvomih, se obrnite na prodajalca ali podjetje DMM.

12. Pri prevozu ni treba upoštevati nobenih previdnostnih ukrepov, vendar pa morate preprečiti stik s kemičnimi reagenti ali drugimi jedkimi snovmi.

13. Pazite, da tega izdelka ne obremenite prek robov in drugih ovir. Pred uporabo preverite predvideno usmeritev med obremenitvijo.

14. Sidra.

14.1. Sidrna točka lovilnega sistema mora biti nad položajem uporabnika ter mora ustrezati standardu EN795:2012 in zagotavljati najmanjšo trdnost 12kN.

14.2. Izbira pravilnega mesta sidrne točke je ključnega pomena za varen lovilni sistem, zato je pri izbiri mesta treba upoštevati predvideno razdaljo padca, vključno z elastičnostjo vrvi, uporabo sistema za ublažitev udarca (če se uporablja) in dolžino vponke, da se je mogoče varno izogniti oviram (kot so tla).

15. Postopki dvigovanja in spuščanja. (Glejte tudi razdelek 5.)

15.1 Pred začetkom kakršnega koli postopka dvigovanja ali spuščanja preverite varnost vseh pritrdilnih vijakov. Med temi postopki nadzorujte varnost vijakov.

15.2 Vrvi preusmerite tako, da bo preusmeritev čim manjša ali 0-stopinjska, da omogočite učinkovito delovanje.

15.3 Zagotovite, da temperatura, ki nastane zaradi trenja, ne preseže +50 °C.

16. Vzdrževanje in servisiranje

Uporabnik tega izdelka ne sme označiti, spremeniti ali popraviti, razen če to odobri podjetje DMM. **Opomba: uporabnik tega izdelka ne sme vzdrževati sam, z izjemo naslednjega:**

16.1. Dezinfekcija: izdelek lahko dezinficirate z dezinfekcijskim sredstvom, ki vsebuje kvarterne amonijeve spojine s klorheksidinom (npr. Savlon) v zadostnih količinah, da začne učinkovati. V skladu z navodili iz razdelka 16.2 izdelek 1 uro namakajte v razredčeni tekočini, priporočeni za splošno rabo z uporabo čiste vode, ki ne presega 25 °C, in nato temeljito izperite v skladu z navodili iz razdelka 16.2.

16.2. Čiščenje: če je oprema umazana, jo izperite s čisto toplo vodo iz gospodinjskega vodovodnega omrežja (najvišja temperatura 25 °C), ki jo ustrezno razredčite z blagim detergentom (razpon pH od 5,5 do 8,5). Opremo temeljito izperite in posušite naravno v toplem prezračenem prostoru, stran od neposredne toplote. Pomembno: v morskem okolju je čiščenje priporočeno po vsaki uporabi.

16.3. Shranjevanje: po vsakem potrebnem čiščenju nezapakiran izdelek shranite v hladen, suh in temen prostor v kemično nevtralnem okolju, ki ni izpostavljeno prekomerni toploti ali virom toplote, visoki vlažnosti, ostrim robovom, jedkovinam ali drugim možnim vzrokom poškodb. Izdelka ne shranite, če je moker.

17. Življenjska doba in zastarelost.

17.1 Življenjska doba: : to je najdaljša življenjska doba izdelka, izpostavljenega navedenim pogojem, ki jo proizvajalec priporoča in ki zagotavlja delovno stanje izdelka.

Najdaljša življenjska doba: Tekstilni in plastični izdelki – 10 let od datuma proizvodnje. Kovinski izdelki – brez časovne omejitve

Opomba: Ta doba lahko poteče že po prvi uporabi ali celo prej, če se izdelek poškoduje (npr. med prevozom ali shranjevanjem) pred prvo uporabo. Delovanje stanje izdelka je ustrezno, če je njegov vizualni in otipni pregled uspešen ob upoštevanju naslednjih pogojev: lovilni sistem, splošna obraba, kemična kontaminacija, korozija, mehanska okvara/deformacija, razpoke, ohlapne zakovice, ohlapna vlakna vrvi, razcefrana in/ali zvita vrv, toplotna kontaminacija (v običajnih podnebnih razmerah), šivanje razpok, razcefran trak, razgradnja traku in/ali niti, ohlapne niti v traku, daljša izpostavljenost UV-svetlobi, pregledne in berljive oznake (npr. oznaka, referenčna številka serije, posamezne serijske številke itd.).

Kontaminirane vrvi lahko povečajo obrabo izdelka in ga lahko poškodujejo.

Če so ti izdelki trajno nameščeni na druge izdelke v sistemu, se za priporočila za celoten sistem obrnite na proizvajalca.

17.2. Zastarelost: izdelek lahko zastara pred koncem svoje življenjske dobe. Med razloge za to lahko spadajo spremembe veljavnih standardov, uredb in zakonodaje, razvoj novih tehnik, nezdružljivost z drugo opremo itd.

18. Razlaga oznak:

DMM - Ime proizvajalca

EDGEHOG EH200/EH100 - Koda izdelka.

MAX ROPE Ø 13mm - Največji premer vrvi, ki jo lahko uporabite na Edgehog

10 - 15Nm - Nastavitev navora za pritrdilne vijake

LEDANXXXX# – Leto/dan proizvodnje in posamezna serijska številka.

Piktogram knjige - Opozorilo, da mora končni uporabnik prebrati ta navodila in se seznaniti z njimi, ter prebrati navodila, priložena drugim izdelkom osebne zaščitne opreme, ki jih morda uporablja skupaj s tem izdelkom.

Nevarnost spotikanja

RFID www.dmmwales.com/id

Garancija: Podjetje DMM jamči, da bo ta izdelek 3 leta brez kakršnih koli napak v materialu ali izdelavi. Garancija za ta izdelek ne zajema običajne obrabe prek uporabe, nepravilnega shranjevanja, slabega vzdrževanja, naključne škode, malomarnosti, kakršni kolih prilagoditev ali sprememb, korozije ali katere koli uporabe, za katero izdelek ni bil zasnovan.

BG: Предупреждение! Работата на високо, катеренето на скали, планинарството и свързаните с това дейности са по същество опасни. Всяко лице, което използва това оборудване, е отговорно да научи и да практикува правилните техники на безопасната употреба на оборудването за целевите предназначения, и да предвижда и предприема подходящи действия в ситуации, при които може да се наложат спасителни действия. Дори правилната употреба на оборудването и съответните техниките може да доведе до фатални последици. Медицински условия могат да окажат влияние върху безопасността на оборудването, използвано в нормални и аварийни случаи. Всяко лице използващо това оборудване поема всички рискове и пълна отговорност за всякакви щети или наранявания, които могат да възникнат от неговата употреба. Невъзможно е да се покрият всички методи на употреба. Следните инструкции и диаграми показват някои от общите правилни и неправилни методи на употреба. Невъзможно е да се предвидят всички такива. Няма заместител за инструктажа от обучено и компетентно лице.

ИНСТРУКЦИИ ЗА УПОТРЕБА:

ВАЖНО: Моля, прочетете и разберете тази информация преди употреба и запазете тази информация за бъдеща справка.

Обща информация

1. Тези инструкции покриват употребата на DMM Eghehog (EH200, EH100). Ако имате съмнения, моля, свържете се с вашия доставчик или DMM.

2. Този продукт може да се използва в съответствие с всеки подходящ артикул представляващ Лично предпазно оборудване (PPE) съгласно Директива 89/686/EEC / PPE Регламент (EC) 2016/425 на Европейския съюз. Може да е приемливо за употреба в други приложения. Моля, консултирайте се с вашия доставчик. **РИСК**: Това ЛПС е предназначено да предпазва от падане от височина.

3. Непосредствено преди употреба визуално/функционално инспектирайте артикула, за да се уверите, че този продукт е в годно състояние и е изправно. Ние препоръчваме пълна инспекция поне веднъж на всеки 6 месеца от компетентно лице (това може да бъде производителят). Тази инспекция трябва да бъде записана в предоставения формуляр от инспекция.

4. Оценка на риска: ТРЯБВА да бъде проведена пълна оценка на риска преди монтиране на продукта. Оценката трябва да включва издръжливостта и пригодността на структурата, към която Edgehog ще бъде монтиран. Извършването на оценката е изключително важно за безопасността на потребителя и правилната употреба на продукта.

5. Използвайте само текстилни въжета. Уверете се, че няма химично или физическо замърсяване по Edgehog, преди да поставите въжето.

6. Лична употреба: този продукт може да се издава за лична употреба и може да се използва или поотделно или като част от система.

7. От вашето оборудване зависят животи. Потребителят трябва да бъде наясно с неговата история (употреба, съхранение, инспекция и др.). Ако това оборудване не е за лична употреба (напр. се използва в центрове за катерене), ние силно препоръчваме систематичен подход на водене на дневник. Това трябва винаги да се извършва от компетентно лице.

8. ПРЕДУПРЕЖДЕНИЕ: ако имате някакво съмнение относно безопасното състояние на този продукт, незабавно го подменете.

9. Уверете се, че инструкциите за други компоненти използвани заедно с този продукт се спазват. Потребителят е отговорен да осигури това, че той разбира правилната и безопасна употреба на този продукт.

10. Този продукт е проектиран за употреба при нормални климатични условия (-40°C - +50°C). Може да е приемливо за употреба в други условия. Моля, консултирайте се с вашия доставчик.

11. DMM не поема отговорност за наранявания, повреди или смърт в резултат на неправилна употреба. Ако имате съмнения, се свържете с вашия доставчик или DMM.

12. Не са необходими никакви предпазни мерки при транспортиране. Избягвайте всякакви контакти с химически реактиви или други корозивни вещества.

13. Трябва да се полагат грижи, за да се избегне използването на този продукт върху ръбове и други препятствия. Проверете очакваната ориентация по време на използване, преди употреба.

14. Анкери

14.1 Анкерната точка на системата за ограничаване на падането трябва да бъде над позицията на потребителя и да съответства на EN795:2012 и да има минимална здравина от 12kN.

14.2 Позиционирането на анкерната точка е от основна важност за безопасното ограничаване на падането и това трябва да се взема предвид очакваното разстояние на падане, включително разтягането на въжето, активирането на системата за абсорбиране на удара (когато се използва такава) и дължината на конектора, така че тези препятствия (като например земята) да могат да се избягват безопасно.

15. Операции за повдигане и спускане. (Вижте също и 5.)

15.1 Проверете здравината на всички монтажни болтове преди да започнете каквато и да била операция по повдигане или спускане. Наблюдавайте здравината на болтовете по време на тези операции.

15.2 Пренасочете въжетата за минимално отклонение или 0 градуса за ефективност.

15.3 Уверете се, че температурата причинена от триене не надвишава +50°C.

16. Поддръжка и обслужване

Този продукт не трябва да се маркира, модифицира или подменя от потребителя, освен ако не е упълномощен за това от DMM.

Забележка: този продукт не подлежи на поддръжка от потребителя, с изключение на следното:

16.1.Дезинфекция: дезинфекцирайте като използвате дезинфектант съдържащ кватернерни амониеви съставки подсилени с хлорхексидин (напр. Savlon) в достатъчни количества, за да бъде ефективен. Потопете продукта за 1 час в разтвори препоръчвани за обща употреба с чиста вода съгласно (16.2), ненадвишаващи 25°C, а след това изплакнете обилно съгласно (16.2).

16.2. Почистване: ако са се появили наслоявания, изплакнете с чиста хладка вода с битово качество (максимална температура 25°C), с умерен почистващ препарат при подходящ разтвор (pH диапазон 5,5 - 8,5). Обилно изплакнете и изсушете по естествен начин в гладно проветрено помещение, далеч от пряка топлина. **Важно**: Почистване се препоръчва след всяка употреба в морска среда.

16.3. Съхранение: след всяко необходимо почистване, съхранявайте неопакован, на хладно, сухо място в химически неутрална среда, далеч от прекомерна топлина или източници на топлина, висока влажност, остри ръбове, корозивни продукти и други възможни причини за повреда. Не съхранявайте в мокро състояние.

17. Период на експлоатация и остаряване.

17.1. Период на експлоатация: това е максималният период на експлоатация на продукта, предмет на детайлните условия, който Производителят препоръчва, при които продуктът ще остане функционален.

Максимален период на експлоатация: Текстилни и пластмасови продукти - 10 години от датата на производство. Метални продукти - няма ограничение.

Забележка: Това може да бъде и една употреба, дори и по-рано, ако бъде повреден (напр. при транспортиране или съхранение) преди първа употреба. За да остане продуктът функционален, той трябва да премине визуална тактилна инспекция, при която да се вземат под внимание следните критерии: ограничаване на падането, зъбни колела, химично замърсяване, корозия, механична неизправност/деформация, напуквания, разхлабени нитове, разхлабени опънати жици, изтънели и/или огънати жици, топлинно замърсяване (над нормалните климатични условия), срязване на шевове, изтънели връзки, разрушаване на връзките и/или върви, разхлабени върви във връзките, продължително излагане на U.V., ясна и четлива маркировка (напр. маркировка, партидна справка, индивидуални серийни номера и др).

Замърсените въжета могат да ускорят износването на продукта и да го повредят.

Когато такива продукти са постоянно прикрепени към други продукти, моля, направете справка с препоръките на производителя на цялата система.

17.2. Остаряване: продуктът може да остарее преди края на неговия период на експлоатация. Причините за това могат да включват промени в приложимите стандарти, разпоредби, законодателство, разработване на нови технологии, несъвместимост с друго оборудване и др.

18. Обяснение на маркировки:

DMM - Име на производител

EDGEHOG EH200/EH100 - Продуктов код.

MAX ROPE Ø 13mm - Максимален диаметър на въжето, което да се използва в Edgehog

10 - 15Nm - Настройка на усукване за монтажни болтове.

ГоДенXXXX# - Година/Ден на производство и индивидуален сериен номер.

Пиктограма на книга - напомняне, че крайният потребител трябва да прочете и разбере тези инструкции и тези, предоставени с други артикули за лично предпазно оборудване, които могат да се използват заедно с този артикул.

Риск от спъване

RFID www.dmmwales.com/id

Гаранция: DMM гарантира такъв период от 3 години по отношение на всякакви дефекти в материалите или производството. Гаранцията не покрива този продукт за нормално износване по време на периода на употреба, лоша поддръжка, случайни щети, небрежност, всякакви модификации или изменения, корозия или каквато и да било друга употреба не по предназначение.

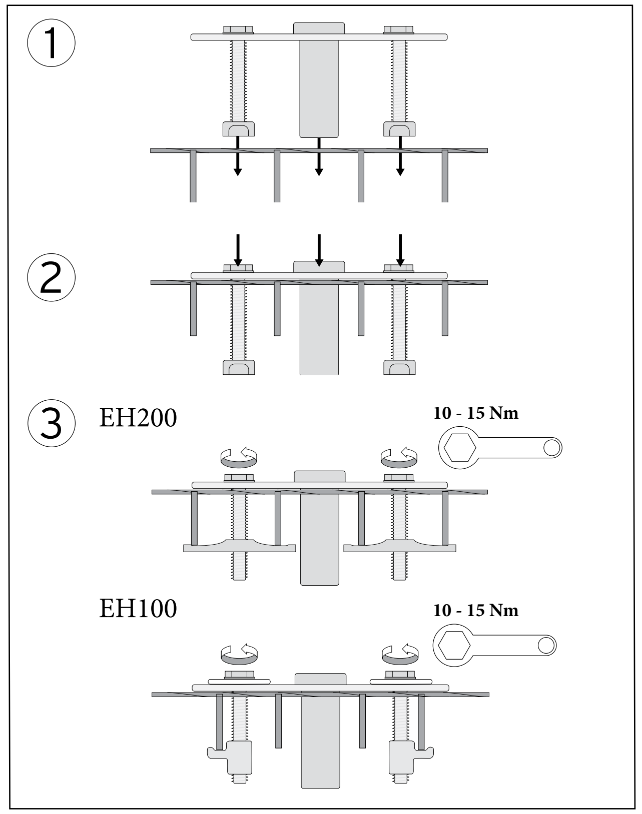

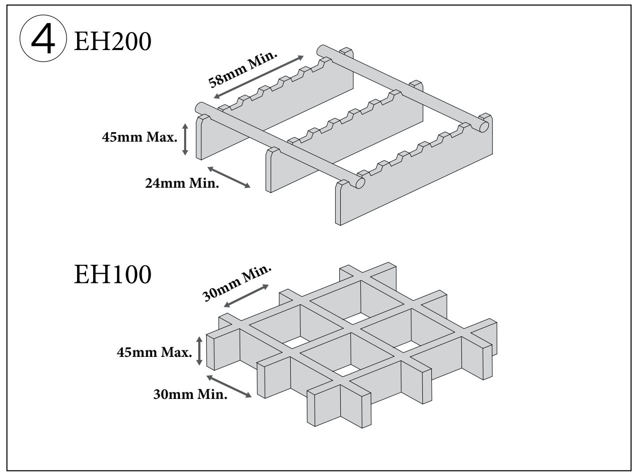

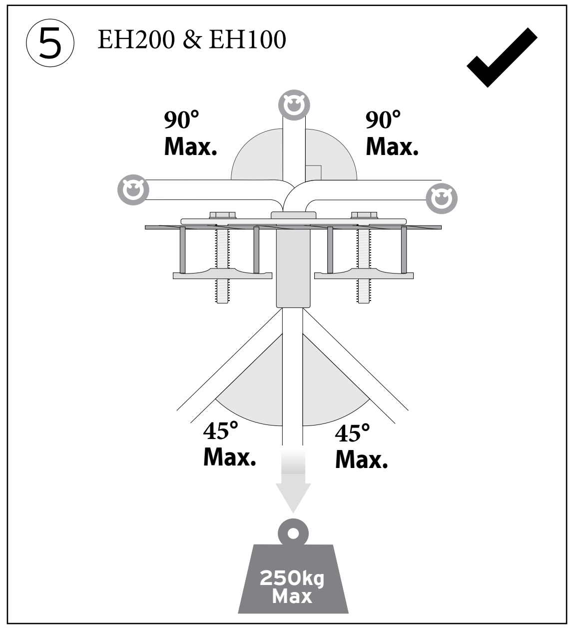

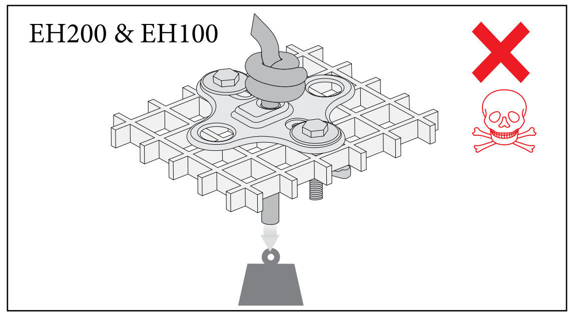

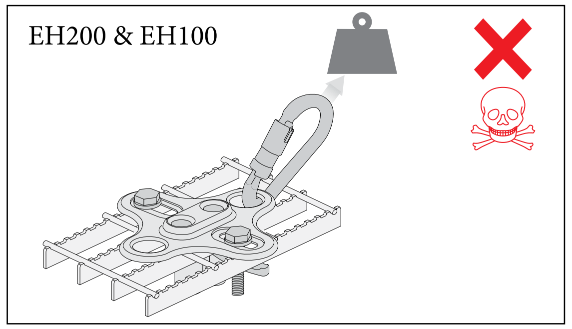

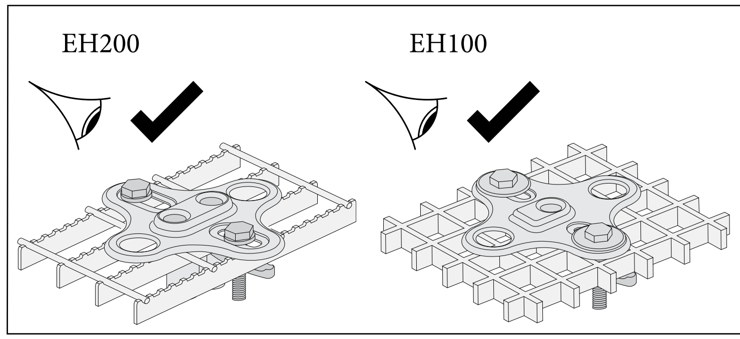

SL Izdelek pred vsako uporabo in po njej preglejte in se prepričajte, da ni poškodovan, in ga takoj prenehajte uporabljati, če je poškodovan ali ste v dvomih.
BG Инспектирайте за дефекти преди и след всяка употреба и извеждайте от употреба незабавно, ако артикулът е повреден или се съмнявате в това.
HU Minden használat előtt és után ellenőrizze az esetleges károsodásokat és azonnal vegye ki a használatból az esetleg sérült, vagy bizonytalannak talált eszközt!
RO Inspectaţi pentru a identifica defecte înainte şi după orice folosire şi scoateţi imediat produsul din uz dacă acesta este deteriorat sau îndoielnic.
ET Enne ja pärast toote igakordset kasutamist kontrollige see üle. Kahjustuste või kahtluste korral kõrvaldage toode kohe kasutuselt.
LV Pirms un pēc katras lietošanas reizes pārbaudiet, vai izstrādājums nav bojāts, un, ja tas ir bojāts vai jums ir aizdomas, ka tas varētu būt bojāts, nekavējoties pārtrauciet tā ekspluatāciju.
LT Prieš kiekvieną naudojimą apžiūrėkite, ar gaminys nepažeistas; jei pažeistas ar abejojate, jo nebenaudokite.
EL Ελέγχετε για ελαττώματα πριν και μετά από κάθε χρήση και αποσύρετε αμέσως το προϊόν από τη λειτουργία σε περίπτωση ζημιάς ή αμφιβολίας.

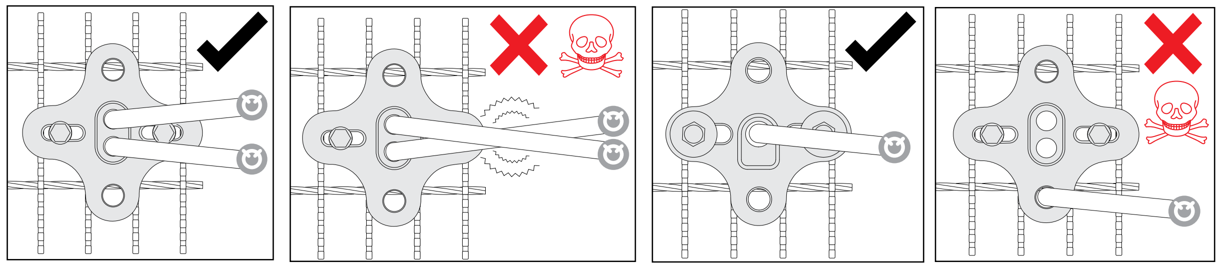

SL Ne označujte ali spreminjajte
BG Не маркирайте и видоизменяйте
HU Ne jelölje meg, ne módosítsa!
RO Nu marcaţi şi nici nu modificaţi.
ET Mitte markeerida ega muuta.i
LV Nemarķēt un nepārveidot.
LT Nežymėkite ir nekeiskite
EL Απαγορεύεται η επισήμανση ή η μετατροπή.

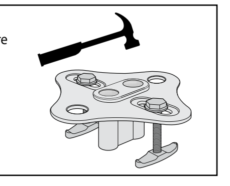

SL Preprečite stik s kemičnimi reagenti.
BG Предотвратявайте контакт с химически реагенти.
HU Kerülje a vegyszerekkel való érintkezést!
RO Preveniţi contactul cu reactivii chimici.
ET Vältida kontakti keemiliste reagentidega.
LV Nepieļaut saskari ar ķīmiskiem reaģentiem.
LT Saugokite nuo kontakto su cheminiais reagentais.
EL Αποφεύγετε την επαφή με χημικά αντιδραστήρια.

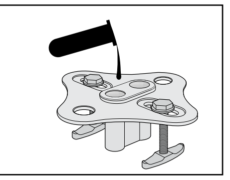

DMM Europe BV, Keizersgracht 482,
1017 EG, Amsterdam, Netherlands

F505C/QA/08/Nov.2019

SL -UPORABNIK MORA PRED ZAČETKOM UPORABE IZPOLNITI NASLEDNJE PODATKE: Ime uporabnika: Mesto nakupa: Datum nakupa: Datum prve uporabe:
BG -ПРЕДИ УПОТРЕБА ПОТРЕБИТЕЛЯТ СЕ ЗАДЪЛЖАВА ДА ПОПЪЛНИ СЛЕДНАТА ИНФОРМАЦИЯ – Име на потребител: Място на закупуване: Дата на закупуване: Дата на първа употреба.
HU - A FELHASZNÁLÓNAK A HASZNÁLATBA VÉTEL ELŐTT MEG KELL ADNIA AZ ALÁBBI INFORMÁCIÓT: A felhasználó neve: A vásárlás helye: A vásárlás dátuma: Az első használatba vétel dátuma.
RO - ÎNAINTE DE FOLOSIRE, UTILIZATORUL ESTE OBLIGAT SĂ COMPLETEZE URMĂTOARELE INFORMAŢII – Numele utilizatorului: Locul de cumpărare: Data cumpărării: Data primei utilizări.
ET -ENNE KASUTAMIST PEAB KASUTAJA TÄTIMA ALLJÄRGNEVA VORMI - Kasutaja nimi: Ostukoht: Ostukuupäev: Esimese kasutuse kuupäev:
LV - PIRMS LIETOŠANAS LIETOTĀJAM IR PIENĀKUMS NORĀDĪT TURPMĀK MINĒTO INFORMĀCIJU - Lietotāja vārds, uzvārds: Pirkuma vieta: Pirkuma datums: Pirmās lietošanas datums:
LT -PPRIEŠ NAUDODAMAS, NAUDOTOJAS PRIVALO ĮRAŠYTI TOKIĄ INFORMACIJĄ – Naudotojo vardas: Įsigijimo vieta: Įsigijimo data: Pirmo panaudojimo data:
EL -Ο ΧΡΗΣΤΗΣ ΥΠΟΧΡΕΟΥΤΑΙ ΝΑ ΣΥΜΠΛΗΡΩΝΕΙ ΤΑ ΑΚΟΛΟΥΘΑ ΣΤΟΙΧΕΙΑ ΠΡΙΝ ΤΗ ΧΡΗΣΗ - Ονοματεπώνυμο χρήστη: Τόπος αγοράς: Ημερομηνία αγοράς: Ημερομηνία πρώτης χρήσης

SL -Datum pregleda BG -Дата на инспектиране HU -Az ellenőrzés dátuma RO -Data inspecţiei ET -Kontrollimise kuupäev LV -Pārbaudes datums LT -Patikrinimo data EL -Ημερομηνία επιθεώρησης	SL -OBRAZEC ZA PREGLED. Komentarji/ukrepi BG -ФОРМУЛЯР ЗА ИНСПЕКЦИЯ. Коментари/Действие HU -ELLENŐRZÉSI ŰRLAP. Megjegyzések/tennivalók RO -FORMULARUL DE INSPECŢIE. Comentarii/Acţiune ET -KONTROLLIMISE VORM Kommentaarid/Tegevus LV -PĀRBAUDES VEIDLAPA Komentāri/darbība LT -PATIKRINIMO FORMA. Komentarai / veiksmas EL -ΕΝΤΥΠΟ ΕΠΙΘΕΩΡΗΣΕΩΝ Παρατηρήσεις/ Ενέργεια	SL -V redu? (Da/ne) BG -OK? (Да/Не) HU -OK? (Igen/Nem) RO -OK? (Da/Nu) ET -OK?(Jah/Ei) LV -Viss kārtībā? (Jā/nē) LT -GERAI? (Taip / ne) EL -Εντάξει; (Ναι/Όχι)	SL -Podpis BG -Подпис HU -Aláírás RO -Semnătura ET -Allkiri LV -Paraksts LT -Parašas EL -Υπογραφή

DMM
Llanberis, Gwynedd
United Kingdom,
LL55 4EL
Tel: +44 (0) 1286 872 222
E-mail: post@dmmwales.com
Web: www.dmmwales.com

Edgehog (EH200), Edgehog Mono (EH100) Rope Protectors

SL, BG, HU, RO, ET, LV, LT, EL

HU: Figyelem! Nagy magasságban dolgozva, sziklamászásnál, hegymászásnál és hasonló tevékenység során számos veszélynek van kitéve! A jelen eszközöket használó személy felelőssége, hogy megtanulja és elsajátítsa és alkalmazza az adott célra alkalmas termék biztonságos használatára vonatkozó megfelelő és szakszerű technikákat, felmérje azokat a helyzeteket, ahol mentésre lehet szükség és megtegye erre vonatkozóan a megfelelő óvintézkedéseket. Még az eszközök megfelelő használata esetén sem zárhatóak ki teljesen a végzetes következmények. Az eszközöket használó személy egészségügyi állapota is befolyásolhatja az eszközök normál, illetve vészhelyzet esetén történő használatát. Az eszközöket használó személynek tisztában kell lennie a kapcsolódó veszélyekkel és teljes felelősséget kell vállalnia az eszközök használatából fakadó károkért és az esetleges sérülésekért. Lehetetlen, hogy az eszközök minden lehetséges használati módjára kitérjünk. Az alábbi utasítások és ábrák mutatják az eszközök néhány lehetséges és helyes, valamint helytelen használati módját, de képtelenség valamennyi lehetséges módot előre látni. Pótolhatatlan ugyanakkor a képzett és kompetens személy által biztosított oktatás.

HASZNÁLATI UTASÍTÁS

FONTOS! Olvassa el és értse meg a jelen használati utasításokat, mielőtt használatba veszi az eszközöket és tartsa is meg a használati utasítást, később még szüksége lehet rá.

Általános tudnivalók

1. Ezek az utasítások tartalmazzák a DMM Edgehog (EH200, EH100). Kétség esetén lépjen kapcsolatba a DMM forgalmazójával!

2. Ez a termék az Európai Unió 89/686/EEC / PPE 2016/425 rendelet irányelve szerint a Personal Protective Equipment (PPE, személyi védőfelszerelés) termékekkel együtt használható. Egyéb célra való használatuk is elfogadható, de ez ügyben a szállító tud bővebb felvilágosítást adni. **KOCKÁZAT**: Ez a PPE a magasságtól való leesés ellen védett.

3. Közvetlenül a használatba vétel előtt vegye alaposan szemügyre a terméket, ellenőrizze a működőképességét és hogy megfelelő állapotban van-e a használatra! Javasoljuk, hogy legalább 6 havonta alaposan vizsgáltassa meg egy kompetens személlyel (ez akár a gyártó is lehet)! Ezt a vizsgálatot fel kell vezetni a termékkel együtt adott ellenőrzési űrlapra.

4. Kockázatfelmérés: teljes kockázatfelmérést **KELL** végezni, mielőtt használatba veszi ezt a terméket! Ennek ki kell terjednie annak a terméknek a szilárdságára és alkalmasságára, amelyhez az Edgehog eszközt csatlakoztatja. Ez kritikus fontosságú a termék és a felhasználója biztonsága és működőképessége szempontjából.

5. Csak textilkötelet használjon! Ellenőrizze azt is, hogy ne legyen vegyi, vagy fizikai szennyeződés az Edgehog terméken, mielőtt felszerelné rá a kötelet!.

6. Személyes használat: Ezt a terméket személyes használatra terveztük, önállóan, vagy egy rendszer részeként is használható.

7. Életek függnek a felszereléstől! A felhasználónak tisztában kell lennie az adott termék életpályájával (használata, tárolása, ellenőrzése, stb.). A nem személyes használatra szánt (például hegymászó központokban használt) eszközök esetében rendszerszintű nyilvántartást javasolunk. Ezt mindig egy kompetens személynek kell végeznie

8. FIGYELEM! Haladéktalanul cserélje le, ha nem biztos az adott termék biztonságosságában!

9. Arra is ügyeljen, hogy a termékkel együtt használt egyéb eszközök használatára vonatkozó szabályokat is betartsa! A felhasználó felelőssége, hogy meggyőződjön az adott termék helyes és biztonságos használatának a módjáról.

10. . Ezt a terméket normál időjárási viszonyok (-40°C - +50°C) között történő használatra terveztük. Ettől eltérő viszonyok között is használható lehet, de ezzel kapcsolatban kérdezze meg a szállítóját!

11. A DMM nem vállal felelősséget a rendeltetésellenes használatból fakadó sérülésekért, károsodásokért, vagy halálesetekért! Kétség, vagy kérdés esetén lépjen kapcsolatba a forgalmazóval, vagy a DMM-mel!

12. Nincs szükség különös szállítási intézkedésekre, de ügyeljen arra, hogy ne érintkezzen vegyszerekkel, vagy más korróziót okozó vegyületekkel!

13. Ügyeljen arra, hogy ne használja az eszközt éles peremeken és a normál működést akadályozó viszonyok között! A használat előtt becsülje meg és ellenőrizze a termék terhelés alatti irányát és állapotát!

14. A rögzítési pontok.

14.1 A zuhanásgátló rendszer rögzítési pontjának a felhasználó felett kell lennie, meg kell felelnie az EN795:2012 szabványban foglaltaknak és legalább 12kN teherbírásúnak kell lennie!

14.2 A biztonságos zuhanásgátlás nélkülözhetetlen előfeltétele a rögzítési pont megfelelő megválasztása, ennek során figyelembe kell venni a zuhanás várható hosszát, a kötélnyúlással, az esetlegesen használt energia-elnyelő rendszerrel és a csatlakozó eszközök hosszával együtt, hogy biztonságosan elkerülhető legyen az akadállyal (például a talajjal) való ütközés.

15. Emelési és leengedési műveletek (Lásd az 5. ábrát is!)

15.1 Mindenféle emelési, vagy leengedési művelet előtt ellenőrizze a szerelőcsavarokat! A műveletek végzése alatt is figyelje a csavarok biztonságosságát!

15.2. A legnagyobb hatékonyság érdekében a lehető legkisebb, lehetőleg 0 szögben vezesse át rajta a köteleket!

15.3. Ügyeljen arra, hogy a súrlódás miatt keletkező hőmérséklet ne haladja meg a +50 °C-t!

16. Karbantartás és javítás

A terméket nem jelölheti meg, nem módosíthatja, nem javíthatja a felhasználó, hacsak fel nem hatalmazta arra a DMM.

Megjegyzés: Ez a termék az alábbi kivételektől eltekintve nem tartható karban a felhasználó által:

16.1 Fertőtlenítés: Az eszközt elegendő mennyiségű, negyedrészt ammónium vegyületeket tartalmazó, klorohexidinnel erősített fertőtlenítőszerrel (pl. Savlon) fertőtlenítheti hatékonyan. Hagyja 1 órán át az eszközt a (16.2) pont szerint általános célra javasolt tiszta vizes, legfeljebb 25°C-os fürdőben, majd öblítse le alaposan a (16.2) pontban foglaltak szerint!

16.2 Tisztítás: A talajjal szennyezett eszközt öblítse le enyhe (5,5 - 8,5 pH értékű) tisztítószerrel kevert (legfeljebb 25°C-os) használati meleg vízzel! Öblítse le alaposan és szellőztetett meleg helyen, közvetlen hőhatástól védve hagyja kiszáradni! Fontos! Tengerészei használat esetén minden használat után javasolt a tisztítás!

16.3 Tárolás: A szükséges tisztítás után csomagolás nélkül helyezze el az eszközt egy hűvös, száraz, sötét helyen, vegyileg semleges környezetben, távol a nagyobb hőforrásoktól, a nedves helyektől, éles peremektől, korrozív anyagoktól és más potenciálisan káros, veszélyes anyagoktól és tárgyaktól! Ne tárolja nedves állapotban!

17. Élettartam és elavulás

17.1 Élettartam: Ez a termék leghosszabb élettartama, amely számos, a gyártó által ajánlott, a termék élettartamát megőrző különféle feltételtől is függ.

A leghosszabb élettartam: Textil és műanyag termékek – a gyártástól számított 10 év. Fém termékek – nincs korlátozva.

Megjegyzés: Ez akár egyetlen használat is lehet, vagy akár a korábbi (szállítás, vagy tárolás közbeni) sérülés okán a használatba vétel előtt is használhatatlanná válhat! A termék tovább használhatóságához az alábbi szempontokat figyelembe vevő alapos szemrevételezés szükséges: zuhanás gátlása, általános kopás, vegyi szennyezés, korrózió, mechanikai hibás működés / deformálódás, repedések, laza szerelvények, szegecsek, laza huzalkötegek, elkopott, vagy görbült huzal, hőkárosodás (a normál klimatikus viszonyokon túl történő használat miatt), bevágások, kirojtosodott, kopott heveder és/vagy cérna, laza varratok a hevederen, tartós UV sugárzásnak való kitettség, a feliratok olvashatatlansága (pl. a gyártási sorozat, az egyedi sorozatszám, stb. lekopása).

A szennyezett kötelek gyorsíthatják a termék kopását és károsíthatják is azt!

Amennyiben a terméket folyamatosan más rendszer részeként használja, ott a teljes rendszer gyártójának az ajánlásait tartsa be.

17.2 Elavulás: A termék a hasznos élettartamának vége előtt is elavulhat. Ennek oka lehet például a vonatkozó szabványok, szabályok, előírások, törvények változása, új technikák fejlesztése, más eszközökkel való inkompatibilitás, stb.

18. Jelmagyarázat:

DMM Wales UK - A gyártó/a származási hely megnevezése.

EDGEHOG EH200/EH100 - A termék kódja.

MAX ROPE Ø 13mm -A csigán használható legnagyobb kötélátmérő.

10 - 15Nm - A szerelőcsavarok nyomatékértékei

ÉVNAPXXXX# - A gyártás éve/napja és az egyedi sorozatszám.

Könyv piktogram - Arra figyelmeztet, hogy a felhasználónak el kell olvasnia és meg kell értenie ezeket az utasításokat és az egyéb, ezzel a termékkel használható PPE termékekkel együtt kapott utasításokat.

Botlásveszély!

RFID www.dmmwales.com/id

Garancia A DMM 3 éves garanciát vállal a felhasznált anyagokból, vagy a gyártásból eredő hibákért. Nem vonatkozik a garancia a normál használat során fellépő kopásra, a helytelen tárolásra, az elégtelen karbantartás, véletlen baleset, hanyagság, bármilyen módosítás vagy átalakítás, korrózió, vagy bármilyen rendeltetésellenes felhasználás miatt bekövetkező károsodásokra.

RO: Avertizare! Lucrul la înălţime, escaladarea stâncilor, alpinismul şi activităţile asociate sunt periculoase în mod inerent. Persoana care utilizează acest echipament are responsabilitatea de a învăţa şi practica în siguranţă tehnici adecvate de utilizare a echipamentului în scopurile sale proiectate, precum şi de a prevedea şi lua măsuri corespunzătoare în situaţiile în care poate fi necesară salvarea. Chiar dacă echipamentul şi tehnicile sunt utilizate corect, pot rezulta consecinţe fatale. Afecţiunile medicale pot influenţa negativ siguranţa utilizatorului echipamentului în cazul utilizării normale şi de urgenţă. Orice persoană care utilizează acest echipament îşi asumă toate riscurile şi responsabilitatea totală pentru toate pagubele sau vătămările care pot să rezulte din aceasta. Nu pot fi prezentate toate metodele de utilizare. Instrucţiunile şi diagramele următoare prezintă câteva metode comune de utilizare, corecte şi incorecte; este imposibil să le prevedem pe toate. Nu pot fi înlocuite instrucţiunile primite de la o persoană instruită şi competentă.

INSTRUCŢIUNILE UTILIZATORULUI:

IMPORTANT: Vă rugăm să citiţi şi să înţelegeţi aceste informaţii înainte de utilizare, de asemenea păstraţi-le pentru consultare ulterioară.Informaţii generale

1. Aceste instrucţiuni prezintă utilizarea DMM Edgehog (EH200, EH100). Dacă aveţi îndoieli, vă rugăm să contactaţi furnizorul dvs. sau DMM.

2. Acest produs poate fi utilizat împreună cu orice element corespunzător de Echipament de protecţie individuală (EPI), relevant pentru Directiva UE 89/686/CEE / Regulamentul EPP (UE) 2016/425. Acest produs poate fi utilizat în alte aplicaţii, vă rugăm să luaţi legătura cu furnizorul dvs. **RISC**: Acest EIP este proiectat pentru a proteja împotriva căderilor de la înălţime.

3. Imediat înainte de folosire, inspectaţi produsul vizual/funcţional pentru a vă asigura că este în stare de utilizare şi funcţionează corect. Noi recomandăm o inspecţie amănunţită cel puţin o dată la 6 luni, executată de o persoană competentă (aceasta poate fi producătorul). Această inspecţie trebuie înregistrată în formularul de inspecţii inclus în furnitură.

4. Evaluarea riscurilor: o evaluare completă a riscurilor **TREBUIE** efectuată înaintea instalării produsului. Aceasta trebuie să includă rezistenţa şi adecvarea structurii pe care Edgehog este instalat. Această operaţie este esenţială pentru securitatea utilizatorului şi funcţionarea produsului

5. A se utiliza numai corzi textile. Asiguraţi-vă că nu există contaminare chimică sau fizică pentru Edgehog înaintea instalării corzii.

6. Utilizare personală: acest produs poate fi destinat uzului personal şi poate fi folosit separat sau ca parte a unui sistem.

7. Vieţile oamenilor depind de echipamentul dvs. Utilizatorul trebuie să cunoască istoricul acestuia (utilizare, depozitare, inspecţie etc.). Dacă acest echipament nu este destinat utilizării personale (de exemplu, în centre de alpinism), recomandăm insistent o abordare sistematică în gestionarea înregistrărilor. Această operaţie trebuie efectuată întotdeauna de o persoană competentă.

8. AVERTIZARE: dacă aveţi îndoieli în legătură cu starea de siguranţă a acestui produs, înlocuiţi-l imediat.

9. Asiguraţi-vă că sunt respectate instrucţiunile pentru alte componente utilizate împreună cu acest produs. Utilizatorul are responsabilitatea de a se asigura că înţelege folosirea corectă şi în siguranţă a acestui produs.

10. Produsul este proiectat pentru utilizarea în condiţii de climă normală (-40 °C - +50 °C). Acest produs poate fi potrivit pentru alte condiţii, vă rugăm să luaţi legătura cu furnizorul dvs.

11. DMM nu va accepta nicio responsabilitate pentru pagubele, vătămarea sau decesul, care rezultă din utilizarea necorespunzătoare. Dacă aveţi îndoieli, contactaţi furnizorul dvs. sau DMM.

12. Nu sunt necesare precauţii speciale de transport; totuşi, evitaţi orice contact cu reactivii chimici sau alte substanţe corozive.

13. Aveţi grijă să evitaţi încărcarea acestui produs peste margini şi alte obstrucţii. Înainte de utilizare, verificaţi orientarea anticipată în timpul încărcării.

14. Ancore

14.1 Punctul de ancorare al sistemului de oprire la cădere trebuie să se situeze deasupra utilizatorului, să fie în conformitate cu EN795:2012 şi să aibă o rezistenţă minimă de 12 kN.

14.2 Poziţionarea punctului de ancorare este crucială pentru oprirea în siguranţă la cădere, iar aceasta trebuie să ia în considerare distanţa de cădere anticipată, inclusiv întinderea corzii, desfăşurarea sistemului de absorbţie a şocurilor (unde este utilizat) şi lungimea conectorului, astfel încât obstrucţiile (de exemplu, solul) să poată fi evitate în siguranţă.

15 Operaţiile de ridicare şi coborâre. (Consultaţi şi 5.)

15.1 Verificaţi securitatea tuturor şuruburilor de prindere înainte de începerea oricărei operaţii de ridicare sau coborâre. Monitorizaţi siguranţa şuruburilor în timpul acestor operaţii.

15.2 Redirecţionaţi corzile la abaterea minimă sau la 0 grade pentru eficienţă.

15.3 Asiguraţi-vă că temperatura cauzată de frecare nu depăşeşte +50 °C.

16 Întreţinerea şi repararea

Acest produs nu trebuie marcat, modificat sau reparat de către utilizator decât dacă acesta este autorizat de DMM.

Notă: acest produs nu poate fi reparat/întreţinut de utilizator cu excepţia cazurilor următoare:

16.1 Dezinfectarea: dezinfectaţi folosind un dezinfectant care conţine compuşi de amoniac cuaternar, întăriţi cu clorhexidină (de exemplu Savlon) în cantităţi suficiente pentru a fi eficient. Înmuiaţi produsul timp de 1 oră la concentraţii recomandate pentru utilizarea generală, folosind apă curată ca în (16.2) şi care să nu depăşească 25 °C, apoi clătiţi bine ca în (16.2).

16.2 Curăţarea: în caz de murdărire, clătiţi în apă curată şi călduţă de la robinet (temperatura maximă 25 °C), diluată corespunzător cu un detergent slab (pH 5,5 - 8,5). Clătiţi meticulos şi uscaţi în mod natural într-o cameră aerisită şi caldă, departe de căldura directă. Important: Curăţarea este recomandată după fiecare utilizare într-un mediu marin.

16.3 Depozitarea: după orice curăţare necesară, depozitaţi în stare despachetată într-un loc răcoros, uscat, întunecos şi neutru din punct de vedere chimic, ferit de căldură excesivă sau surse de căldură, umiditate înaltă, margini ascuţite, agenţi corozivi sau alte cauze posibile de deteriorare. Nu depozitaţi în stare umedă.

17. Durata de viaţă şi uzura morală.

17.1 Durata de viaţă: aceasta este durata maximă de viaţă a produsului, supusă condiţiilor precizate, pe care Producătorul o recomandă pentru menţinerea în funcţiune a produsului.

Durata maximă de viaţă: Produse textile şi din plastic – 10 ani de la data fabricaţiei. Produse din metal – nu există limită de timp.

Notă: Aceasta poate reprezenta şi o singură utilizare, chiar mai puţin în cazul deteriorării (de exemplu, în cazul transportului sau depozitării) apărute înainte de prima utilizare. Pentru ca produsul să rămână în funcţiune, acesta trebuie să treacă o inspecţie vizuală şi tactilă cu luarea în considerare a următoarelor criterii: oprirea la cădere, uzura generală, contaminarea chimică, coroziunea, defecţiunea/ deformarea mecanică, fisuri, nituri slăbite, fire de cablu slăbite, cablu deteriorat şi/ sau îndoit, contaminare la căldură (peste condiţiile climatice normale), înnădirea la tăieturi, înveliş deteriorat, degradarea învelişului şi/sau firului, fire slăbite în înveliş, expunerea prelungită la acţiunea razelor U.V., marcajul clar şi lizibil (de exemplu, marcaj, referinţă lot, numere de serie individuale etc).

Corzile contaminate pot spori uzura produsului, putându-l deteriora.

Acolo unde astfel de produse sunt ataşate permanent la alte produse dintr-un sistem, vă rugăm să consultaţi recomandările producătorului sistemului complet.

17.2 Uzura morală: un produs poate deveni depăşit înainte de terminarea duratei sale de viaţă. Motivele pentru aceasta pot să includă modificări în standardele, reglementările şi legislaţia aplicabilă, dezvoltarea unor noi tehnici, incompatibilitatea cu alte echipamente etc.

18. Explicaţii pentru marcaje:

DMM Wales UK - Numele producătorului/ţării de origine.

EDGEHOG EH200/EH100 - Cod produs.

Max Rope Ø 13mm - Diametrul maxim al corzii de utilizat la scripete.

10 - 15Nm - Setarea cuplului pentru şuruburile de prindere.

ANZIUXXXX# - Anul/ziua fabricaţiei şi numărul de serie individual.

Pictogramă carte - reamintire că utilizatorul final trebuie să citească şi să înţeleagă atât aceste instrucţiuni, precum şi cele livrate împreună cu alte elemente ale EPI, care pot fi utilizate împreună cu acest obiect.

Pericol de împiedicare

RFID www.dmmwales.com/id

Garanţia: DMM garantează acest produs timp de 3 ani pentru orice defecte de materiale sau manoperă. Garanţia nu acoperă acest produs pentru cazuri de uzură normală datorată utilizării, depozitare incorectă, întreţinere necorespunzătoare, deteriorare accidentală, neglijenţă, orice modificări sau alterări, coroziune sau în cazul oricărei utilizări pentru care produsul nu a fost proiectat.

ET: Hoiatus!Kõrgustes töötamine, mägironimine, alpinism ja sarnased tegevused on oma olemuselt ohtlikud.Iga inimene, kes kasutab seda vahendit, peab omandama õiged võtted vahendi ohutuks kasutamiseks sihipärasel eesmärgil ja neid harjutama ning ette nägema päästmist vajavaid olukordi ja võtma vajalikud meetmed.Ka vahendite õige kasutamise ja õigete meetodite rakendamise korral võib juhtuda surmaga lõppev õnnetus.Vahendi kasutaja tervislik seisund võib mõjutada kasutaja ohutust nii tava- kui ka hädaolukorras.Inimene, kes kasutab seda vahendit, võtab kogu vastutuse kõikide ohtude ja kahjustuste või vigastuste eest, mis võivad tuleneda selle vahendi kasutamisest.Kõiki kasutusmeetodeid ei ole võimalik kirjeldada.Järgnevates juhistes ja joonistel on kirjeldatud mõned üldlevinud õiged ja valed kasutusvõtted. Kõiki olukordi ei ole võimalik ette näha. Väljaõppe saanud pädeva isiku juhised on asendamatud.

KASUTUSJUHISED:

TÄHTIS:Enne vahendi kasutamist lugege see teave mõttega läbi. Hoidke see edaspidiseks alles.

Üldteave

1.Käesolevad juhised kohalduvad mudelile DMM Edgehog (EH200, EH100). Kahtluste korral pöörduge tarnija või DMM poole.

2.Seda toodet võib kasutada koos ükskõik millise asjakohase isikukaitsevahendiga, mis vastab Euroopa Liidu Direktiivile 89/686/EMÜ / PPE määrus (EL) 2016/425.Lisateabe saamiseks teiste kasutusviiside kohta pöörduge tarnija poole. **RISK**: See PPE on mõeldud kaitseks kukkumiste eest kõrgusele.

3.Vahetult enne toote kasutamist kontrollige visuaalselt ja funktsionaalselt, et toode on heas töökorras ja toimib nõuetekohaselt.Soovitame lasta toote põhjalikult üle kontrollida pädeva isiku (võib olla tootja) poolt vähemalt iga 6 kuu järel.Kontrolli tulemus tuleb registreerida komplekti kuuluvale kontroll-vormile.

4. Riskihindamine: enne toote paigaldamist **PEAB** tegema täieliku riskihindamise. See peab hõlmama Edgehogi kinnituskoha konstruktsiooni tugevuse ja sobivuse hindamist. See on toote toimimise ja kasutusohutuse seisukohalt kriitilise tähtsusega.

5. Kasutada ainult tekstiilköisi. Veenduda, et Edgehog ei oleks enne köie paigaldamist keemiliselt ega füüsikaliselt määrdunud.

6.Isiklik kasutus: see toode on mõeldud kasutamiseks isiklikul otstarbel kas eraldi või süsteemi osana.

7.Elu sõltub teie vahenditest.Kasutaja peab olema kursis vahendi minevikuga (kasutamine, hoiustamine, kontrollimine jne).Kui seda vahendit ei kasutata isiklikul otstarbel (nt kasutatakse mägironimiskeskustes), soovitame juurutada kontrolli tulemuste süstemaatilise registreerimise.Kontrolli peab alati läbi viima pädev isik.

8. HOIATUS: kui kahtlete toote ohutuses, vahetage see kohe välja.

9. Järgige selle tootega koos kasutatavate teiste osade kasutusjuhendites sätestatud nõudeid.Kasutaja vastutab ainuisikuliselt, et ta teab, kuidas seda toodet õigesti ja ohutult kasutada.

10. See toode on mõeldud kasutamiseks normaalsetes kliimatingimustes (–40…+50 °C).Lisateabe saamiseks teiste kasutustingimuste kohta pöörduge tarnija poole.

11.DMM ei võta vastutust toote väärkasutamisest tuleneva kahjustuse, vigastuse või surma eest.Kahtluste korral pöörduge tarnija või DMM poole.

12. Toote transportimiseks ei ole erilisi nõudeid, kuid vältige toote kokkupuutumist keemiliste reagentide või teiste söövitavate ainetega.

13. Olge tähelepanelik ja ärge koormake toodet üle servade või muude takistuste.Enne kasutamist kontrollige eeldatavat orientatsiooni koormamise ajal.

14.Ankrud.

14.1 Kukkumise peatamissüsteemi kinnituspunkt peab olema kasutajast kõrgemal, see peab vastama standardile EN 795:2012 ja selle tugevus peab olema vähemalt 12 kN.

14.2 Kinnituspunkti asukoht omab kukkumise peatamissüsteemi toimimisel kriitilist tähtsust ja selle valimisel tuleb arvestada eeldatava kukkumismaaga, sh köie venimise, löögi amortiseerimise süsteemi (kui on kasutusel) rakendumise ja konnektori pikkusega nii, et oleks tagatud takistuste (nt maapind) turvaline vältimine.

15. Tõstmine ja langetamine.(Vt lisaks p. 5.)

15.1 Enne mistahes tõstmise või laskumise sooritamist kontrollige kõigi kinnituspoltide kinnitust. Tõstmise ja langetamise ajal tuleb jälgida, et poldid oleks turvaliselt kinni.

15.2 Tõhususe tagamiseks suunake köied minimaalse kõrvalekaldega või 0 kraadi all.

15.3 Jälgige, et hõõrdumisest tekkiv temperatuur ei ületaks +50 °C.

16. Hooldus ja korrashoid

DMM-i loata on keelatud toote markeerimine, muutmine või parandamine.

Märkus: seda toodet ei saa kasutaja ise hooldada, v.a järgmised toimingud:

16.1 Desinfitseerimine: kasutage desinfitseerimisvahendit, mis sisaldab kloorheksidiiniga võimendatud kvaternaarse ammooniumi ühendit (nt Savlon) koguses, mis tagab piisava tõhususe. Tehke vee ja desinfitseerimisvahendi lahus vastavalt üldkasutuse puhul soovitatud suhtele (vt p.16.2) ja leotage toodet üks tund temperatuuril mitte üle 25 °C, seejärel loputage (vt p. 16.2).

16.2 Puhastamine: määrdunud toodet peske tarbevee kvaliteediga soojas vees maksimaalsel temperatuuril 25 °C. Kasutage nõuetekohaselt lahjendatud õrnatoimelist puhastusvahendit (pH-tase 5,5…8,5). Loputage hoolikalt ja jätke sooja ventileeritud ruumi, kuumaallikatest eemale, loomulikul teel kuivama. Tähtis: Puhastamine on soovitatav pärast igat kasutuskorda merekeskkonnas.

16.3 Hoiustamine: pärast puhastamist hoidke pakendamata kujul jahedas, kuivas ja pimedas, keemiliselt neutraalses keskkonnas, eemal liigsest kuumusest või kuumaallikatest, kõrgest õhuniiskusest, teravatest servadest, söövitavatest ainetest või teistest tingimustest, mis võivad toodet kahjustada. Ärge hoiustage märga toodet.

17. Kasutusiga ja vananemine.

17.1 Kasutusiga: see on toote maksimaalne kasutusiga eeldusel, et kasutaja järgib tootja poolt soovitatud kasutustingimusi.

Maksimaalne kasutusiga: Tekstiilist ja plastist tooted – 10 aastat alates valmistamise kuupäevast.Metallist tooted – ajaline piirang puudub.

Märkus: Toote kasutusiga võib olla koguni nii lühike kui üks kasutuskord või isegi lühem, kui toode kahjustus (nt transpordi või hoiustamise käigus) enne esimest kasutuskorda.Et toode püsiks heas töökorras, tuleb seda visuaalselt ja füüsiliselt kontrollida, arvestades alljärgnevalt loetletud kriteeriumitega: kukkumise peatamine, üldine kulumine, keemiline saastumine, korrodeerumine, mehaaniline talitlushäire / deformatsioon, praod, lahtised kiud traadis, kulunud ja/või paindes traat, kuumakahjustused (temperatuur kõrgem kui normaalsete kliimatingimuste korral), purunenud õmblus, kulunud teip ja/või niidid, lahtised niidid teibis, päikesevalguse pikaajaline mõju, selge ja loetav markeering (nt tähistus, viide partiile, individuaalsed seerianumbrid jne).

Määrdunud köied võivad suurendada toote hõõrdumist ja seda kahjustada.

Kui sellised tooted on süsteemis kasutatavate teiste toodetega pidevalt ühendatud, järgige tootja soovitusi kogu süsteemi osas.

17.2 Vananemine: toode võib vananeda enne selle kasutusea lõppemist. Selle põhjuseks võivad olla muudatused kohalduvates standardites, määrustes või õigusaktides, uute tehnikate väljatöötamine, ühildumatus teiste seadmetega jne.

18.Tähistuste selgitus:

DMM Wales UK – Tootja nimi/päritoluriik.

EDGEHOG EH200/EH100 – Toote kood

Max Rope Ø 13mm - Köie maksimaalne läbimõõt toote kasutamiseks.

10 - 15Nm - Kinnituspoltide pöördemomendid.

YRDAYXXXX# – Valmistamise aasta/päev ja individuaalne seerianumber.

Raamatu kujutis – Meeldetuletus, et lõppkasutaja peab need juhised ja tootega koos kasutamiseks mõeldud teiste isikukaitsevahendite juhised mõttega läbi lugema.

Komistamisoht

RFID www.dmmwales.com/id

Garantii: DMM annab sellele tootele 3-aastase garantii materjalide või valmistamise defektide osas. Garantii ei hõlma toote normaalset kulumist kasutamise ajal ja ei kehti, kui toodet on nõuetele mittevastavalt hoiustatud või hooldatud, juhusliku kahjustumise või juhiste eiramise korral, kui toodet on modifitseeritud või muudetud, kui toode on roostes või kui toodet on kasutatud selleks mitte ettenähtud otstarbel.

LV: Brīdinājums! Darbs augstumā, klinšu kāpšana, alpīnisms un līdzīgas darbības ir bīstamas. Ikvienam cilvēkam, kurš izmanto šo aprīkojumu, ir pienākums apgūt un vingrināties to pareizi un droši lietot paredzētajam mērķim, kā arī paredzēt situācijas, kurās var būt nepieciešama glābšana, un attiecīgi tajās rīkoties. Arī pareizi izmantojot šo aprīkojumu un metodes, iznākums var būt fatāls. Veselības stāvoklis var ietekmēt aprīkojuma lietotāja drošību gan normālos, gan ārkārtas apstākļos. Jebkurš cilvēks, kurš izmanto šo aprīkojumu, apzinās ar to saistīto risku un uzņemas pilnu atbildību par jebkādiem bojājumiem vai traumām, kas var rasties šī aprīkojuma lietošanas rezultātā. Nav iespējams aprakstīt visas lietošanas metodes. Turpmākajos norādījumos un diagrammās ir attēlotas visbiežāk sastopamās pareizas un nepareizas lietošanas metodes; paredzēt tās visas nav iespējams. Nekas neaizstāj apmācīta uz zinoša cilvēka sniegtu instruktāžu.

LIETOŠANAS NORĀDĪJUMI.

SVARĪGI. Lūdzu, izlasiet un izprotiet šo informāciju pirms aprīkojuma lietošanas, un saglabājiet šo informāciju turpmākai uzziņai.Vispārīga informācija

1. Šie norādījumi attiecas uz DMM Edgehog lietošanu (EH200, EH100). Ja rodas šaubas, lūdzu, sazinieties ar savu piegādātāju vai DMM.

2. Šo izstrādājumu var lietot kopā ar jebkuru piemērotu individuālās aizsardzības līdzekli (IAL), uz kuru attiecas Eiropas Savienības Direktīva 89/686/EEK / PPE Regulation (EU) 2016/425. Izstrādājumu drīkst lietot arī citiem mērķiem; lūdzu, konsultējieties ar savu piegādātāju. **RISKS**: Šis IAL ir paredzēts aizsardzībai pret kritieniem no augstuma.

3. Tieši pirms lietošanas vizuāli/funkcionāli pārbaudiet, vai šis izstrādājums ir lietošanai piemērotā stāvoklī un darbojas pareizi. Mēs iesakām nodrošināt to, lai vismaz reizi sešos mēnešos izstrādājumu pārbaudītu kompetenta persona (tas var būt ražotājs). Šī pārbaude ir jāreģistrē pievienotajā pārbaužu veidlapā.

4. Riska novērtējums: pirms šā izstrādājuma uzstādīšanas JĀVEIC pilns riska novērtējums, kurā jāiekļauj arī tās konstrukcijas stiprība un piemērotība, pie kuras Edgehog tiks stiprināts. Tas ir ļoti būtiski izstrādājuma pareizai darbībai un lietotāja drošībai.

5. Lietojiet tikai auduma virves. Pirms virves uzlikšanas pārbaudiet, vai Edgehog nav ķīmiska vai fiziska piesārņojuma.

6. Personīga lietošana. Šo izstrādājumu drīkst izsniegt personīgai lietošanai, un to var lietot gan atsevišķi, gan kā daļu no sistēmas.

7. No jūsu aprīkojuma ir atkarīgas cilvēku dzīvības. Lietotājam ir jābūt informētam par izstrādājuma vēsturi (ekspluatāciju, glabāšanu, pārbaudēm u. c.). Ja šis aprīkojums nav paredzēts personīgai lietošanai (piemēram, to izmanto alpīnisma centros), mēs ļoti iesakām ieviest sistemātisku pārbaužu reģistru. Pārbaudes vienmēr jāveic kompetentai personai.

8. BRĪDINĀJUMS. Ja jums rodas šaubas par šī izstrādājuma drošību, nekavējoties aizstājiet to.

9. Noteikti ievērojiet citu kopā ar šo izstrādājumu lietoto elementu lietošanas norādījumus. Lietotājs ir atbildīgs par šī izstrādājuma pareizas un drošas lietošanas izpratni.

10. Šis izstrādājums ir paredzēts lietošanai normālos klimatiskajos apstākļos (-40 °C līdz +50 °C). Tas var būt piemērots arī citiem apstākļiem; lūdzu, konsultējieties ar savu piegādātāju.

11. DMM neuzņemas atbildību par bojājumiem, traumām vai nāves gadījumiem, kas iestājušies nepareizas lietošanas dēļ. Ja rodas šaubas, lūdzu, sazinieties ar savu piegādātāju vai DMM.

12. Nekādi īpaši piesardzības pasākumi transportēšanas laikā nav jāievēro, tomēr nepieļaujiet izstrādājuma saskari ar ķīmiskiem reaģentiem vai citām kodīgām vielām.

13. Šo izstrādājumu nedrīkst noslogot pāri asām malām un citiem šķēršļiem. Pirms lietošanas pārbaudiet paredzamo virzienu noslogojuma laikā.

14. Enkurpunkti.

14.1. Pretkritiena sistēmas enkurpunktam jāatrodas virs lietotāja, jāatbilst standartam EN 795:2012 un jābūt ar vismaz 12 kN slodzes izturību.

14.2. Enkurpunkta atrašanās vietai ir būtiska nozīme drošai kritiena novēršanai, un ir jāņem vērā paredzamais kritiena attālums, tostarp virves pastiepšanās, enerģijas absorbētāja izvietojums (ja tiek izmantots) un karabīnes garums, lai varētu droši izvairīties no šķēršļiem (piemēram, zemes).

15. Pacelšanas un nolaišanas darbības (skatīt arī 5. punktu)

15.1. Pirms jebkādas pacelšanas vai nolaišanas darbības uzsākšanas pārbaudiet visu montāžas skrūvju drošību. Vērojiet skrūvju drošību šo darbību laikā.

15.2. Lai nodrošinātu efektivitāti, vadiet virves pēc iespējas taisnāk jeb 0 grādu leņķī.

15.3 Pārbaudiet, vai berzes radītā temperatūra nepārsniedz +50 °C.

16. Tehniskā apkope

Lietotājs nedrīkst marķēt, modificēt vai remontēt šo izstrādājumu bez DMM atļaujas.

Piezīme. Šo izstrādājumu nedrīkst apkopt pats lietotājs, izņemot turpmāk norādītās darbības.

16.1. Dezinfekcija. Dezinficējiet ar dezinfekcijas līdzekli, kura sastāvā ir ceturtējie amonija savienojumi, kas pastiprināti ar hlorheksidīnu (piemēram, Savlon), efektīvā daudzumā. Izstrādājumu vienu stundu mērcējiet tādā šķīdumā, kāds ir ieteicams vispārīgai lietošanai, izmantojot tīru ūdeni, kas atbilst 16.2. punkta prasībām un nepārsniedz 25 °C temperatūru, tad rūpīgi noskalojiet atbilstoši 16.2. punkta prasībām.

16.2. Tīrīšana. Ja izstrādājums ir netīrs, izskalojiet to tīrā, siltā ūdenī, kas atbilst mājsaimniecības ūdensapgādes kvalitātei (ne vairāk kā 25 °C temperatūrā), ar maigu un atbilstoši atšķaidītu mazgāšanas līdzekli (pH diapazons 5,5–8,5). Rūpīgi izskalojiet un dabiski izžāvējiet siltā, vēdināmā telpā, bet ne pie karstuma avotiem. Svarīgi. Tīrīšanu ir ieteicams veikt pēc katras lietošanas reizes jūras vidē.

16.3. Glabāšana. Pēc jebkādas nepieciešamās tīrīšanas izstrādājums jāglabā neiepakots un vēsā, sausā, tumšā vietā, ķīmiski neitrālā vidē, kas nav pārmērīgi karsta vai mitra. Izstrādājumu nedrīkst glabāt karstuma avotu, asu stūru, kodīgu vielu vai citu iespējamu bojājumu cēloņu tuvumā. Ja izstrādājums ir mitrs, pirms glabāšanas tas jāizžāvē.

17. Ekspluatācijas ilgums un morālais nolietojums

17.1. Ekspluatācijas ilgums. Tas ir izstrādājuma maksimālais lietošanas ilgums, kas ir atkarīgs no detalizētiem nosacījumiem, kurus ražotājs iesaka, lai izstrādājumu varētu turpināt lietot.

Maksimālais ekspluatācijas ilgums. Auduma un plastmasas izstrādājumiem — 10 gadi kopš ražošanas datuma. Metāla izstrādājumiem — bez laika ierobežojuma.

Piezīme. Ekspluatācijas ilgums var būt arī viena lietošanas reize vai pat mazāk, ja izstrādājums ir bojāts pirms pirmās lietošanas reizes (piemēram, pārvadājot vai glabājot). Lai varētu turpināt lietot izstrādājumu, tam jāatbilst vizuālās un taustes pārbaudes prasībām, novērtējot šādus kritērijus: kritienu novēršana, vispārējais nolietojums, ķīmiskais piesārņojums, korozija, mehāniski bojājumi/ deformācijas, plaisas, vaļīgas kniedes, vaļējas trošu dzīslas, nodilušas un/vai saliektas stieples, karstuma izraisīti bojājumi (pārsniedzot normālus klimatiskos apstākļus), pārgrieztas šuves, izdilusi siksna, siksnas un/vai pavedienu nolietojums, atiruši pavedieni siksnā, ilgstoša ultravioleto staru iedarbība, skaidri un salasāmi marķējumi (piemēram, marķējums, partijas numurs, individuālais sērijas numurs u. c.).

Piesārņotas virves var paātrināt izstrādājuma nolietošanos un var to sabojāt.

Ja šādi izstrādājumi ir pastāvīgi piestiprināti pie citiem izstrādājumiem sistēmā, lūdzu, iepazīstieties ar ražotāja ieteikumiem attiecībā uz visu sistēmu.

17.2. Morālais nolietojums. Izstrādājums var kļūt morāli nolietots pirms noteiktā ekspluatācijas laika beigām. Iemesli tam var būt izmaiņas piemērojamajos standartos, noteikumos, tiesību aktos, jaunu metožu izstrāde, nesaderība ar citu aprīkojumu u. c.

18. Marķējumu skaidrojums.

DMM Wales UK — ražotāja nosaukums/izcelsmes valsts

EDGEHOG EH200/EH100 - izstrādājuma kods

Max Rope Ø 13mm - Maksimālais virves diametrs, kādu drīkst izmantot Izstrādājuma

10 - 15Nm - Montāžas skrūvju pievilkšanas spēks

YRDAYXXXX# — ražošanas gads/diena un individuālais sērijas numurs

grāmatas piktogramma — atgādinājums, ka galalietotājam jāizlasa un jāizprot šie norādījumi un tie, kas ir nodrošināti kopā ar citiem IAL, kurus var izmantot kopā ar šo izstrādājumu;

Paklupšanas risks

RFID www.dmmwales.com/id

Garantija: DMM nodrošina garantiju šim izstrādājumam uz trim gadiem pret jebkādiem materiālu vai ražošanas defektiem. Garantija neattiecas uz šā izstrādājumu normālu nolietojumu, nepareizu glabāšanu, nepiemērotu apkopi, nejaušu bojāšanu, nolaidību, jebkādām modifikācijām vai pārveidojumiem, koroziju vai jebkādu lietojumu, kuram izstrādājums nav paredzēts.

LT: Įspėjimas! Darbai dideliame aukštyje, kopimas uolomis, alpinizmas ir panaši veikla yra natūraliai pavojinga. Asmuo, naudojantis šią įrangą, pats turi išmokti ir įprasti tinkamai ir saugiai naudoti įrangą numatytais tikslais, numatyti atitinkamus veiksmus aplinkybėmis, kai gali prireikti pagalbos, ir jų imtis. Net ir tinkamais būdais naudojant įrangą gali kilti lemtingų pasekmių. Įrangos naudotojo saugumą įprastomis ar kritinėmis sąlygomis gali paveikti medicininė būklė. Bet kuris asmuo, naudojantis šią įrangą, pats įvertina visus pavojus ir prisiima atsakomybę už visą žalą ar sužalojimus, kilusius ją naudojant. Neįmanoma numatyti visų panaudojimo būdų. Toliau pateiktose instrukcijose ir schemose pateikti keli bendri tinkami ir netinkami naudojimo būdai, tačiau jų visų numatyti neįmanoma. Nieko nėra geriau už parengto ir kompetetingo asmens instrukcijas.

NAUDOJIMO INSTRUKCIJA

SVARBU! Perskaitykite ir supraskite šią informaciją prieš naudodami įrangą ir išsaugokite ją, kad galėtumėte dirsteleti vėliau.Bendroji informacija

1. Šioje instrukcijoje aprašomas DMM Edgehog (EH200, EH100). Jei abejojate, kreipkitės į tiekėją arba DMM.

2. Šį gaminį galima naudoti kartu su atitinkamomis asmeninės apsaugos priemonėmis (AAP), susijusiomis su Europos Sąjungos direktyva 89/686/EEB / PPE reglamentas (ES) 2016/425. Jį gali būti priimtina naudoti ir kitomis aplinkybėmis, tačiau dėl to rekomenduojame pasitarti su tiekėju. **RIZIKAS**: Šis AAP skirtas apsaugoti nuo kritimo nuo aukščio.

3. Prieš pat naudojimą apžiūrėkite ir patikrinkite gaminio veikimą, kad įsitikintumėte, jog jis yra geros būklės ir tinkamai veikia. Rekomenduojama pasirūpinti, kad gaminį bent kartą per 6 mėnesius visapusiškai patikrintų kompetetingas asmuo (gali būti gamintojas). Šis patikrinimas turi būti užregistruotas pateiktoje patikrinimų formoje.

4. Rizikos vertinimas: visiškas rizikos vertinimas **PRIVALO** būti atliktas prieš montuojant šį gaminį. Jis turi apimti struktūros, prie kurios montuojamas „Edgehog", tvirtumą ir stabilumą. Nuo to kritiškai priklauso gaminio saugumas ir veikimas, taip pat tai labai svarbu naudotojui

5. Naudokite tik tekstilės virves. Prieš montuodami virvę, užtikrinkite, kad nebūtų jokios „Edgehog" cheminės arba fizinės taršos.

6. Asmeninis naudojimas: šį gaminį galima naudoti asmeniniais tikslais vieną arba kaip sistemos dalį.

7. Nuo jūsų įrangos priklauso gyvybės. Naudotojas turi susipažinti su įrangos istorija (naudojimu, laikymo sąlygomis, patikrinimais ir pan.). Jei įranga naudojama ne asmeniniais tikslais (pvz., alpinizmo centruose), primygtinai rekomenduojame metodiškai laikyti įrašus. Tą visada turėtų atlikti kompetetingas asmuo.

8. ĮSPĖJIMAS: jei bent kiek abejojate dėl šio gaminio saugumo, nedelsdami jį pakeiskite.

9. Pasirūpinkite, kad būtų laikomasi kitų su šiuo gaminiu naudojamų komponentų naudojimo instrukcijų. Už tinkamą ir saugų gaminio naudojimą atsako naudotojas.

10. Šis gaminys skirtas naudoti įprastomis klimato sąlygomis (nuo -40 iki +50 °C). Jis gali būti tinkamas naudoti ir kitomis sąlygomis, tačiau dėl to rekomenduojame pasitarti su tiekėju.

11. DMM nepriims atsakomybės dėl žalos, sužalojimų ar žūčių, jei gaminys buvo netinkamai naudojamas. Jei abejojate, kreipkitės į tiekėją ar DMM.

12. Nėra būtina laikytis kokių nors atsargumo priemonių transportuojant, tačiau venkite bet kokio kontakto su cheminiais reagentais ar kitomis koroziją sukeliančiomis medžiagomis.

13. Stenkitės išvengti šio gaminio apkrovos, jei jis remiasi į briaunas ar kitas kliūtis. Prieš naudodami patikrinkite numatomos apkrovos kryptį.

14. Inkarai.

14.1 Visi kritimo sustabdymo sistemų tvirtinimo taškai turi būti virš naudotojo ir turi atitikti standartą EN795:2012, o jų stiprumas turėtų būti bent 12 kN.

14.2 Esminis kritimo sustabdymo sistemų elementas yra tvirtinimo taškų parinkimas, todėl būtina atsižvelgti į numatomą kritimo atstumą, įskaitant virvės pailgėjimą, amortizuojančių sistemų (jei naudojamos) suveikimą ir jungties ilgį tam, kad būtų saugiai išvengta kliūties (pvz., žemės paviršiaus).

15. Kėlimas ir nusileidimas (taip pat žr. 5.)

15.1 Prieš atlikdami kėlimo ar nuleidimo veiksmus patikrinkite visų tvirtinimo varžtų saugumą. Atlikdami šiuos veiksmus stebėkite varžtų saugumą.

15.2 Siekdami didesnio efektyvumo kuo mažiau (arba 0 laipsnių) nukreipkite virves į šalį.

15.3 Pasistenkite, kad trinties metu pakilusi temperatūra neviršytų +50 °C.

16. Techninė priežiūra ir pagalba

Negavęs DMM leidimo, naudotojas negali šio gaminio žymėti, keisti ar remontuoti.

Pastaba: naudotojui nereikia atlikti šio gaminio techninės priežiūros, išskyrus toliau nurodytus darbus.

16.1 Dezinfekcija. Dezinfekuokite naudodami tokį kiekį ketvirtinių amonio junginių, papildytų chlorheksidinu (pvz.,„Savlon"), kad dezinfekcija būtų efektyvi. Pamerkite gaminį 1 valandai į bendrai naudoti rekomenduojamus tirpalus su švariu vandeniu, kaip nurodyta (16.2), neviršydami 25 °C temperatūros, tada gerai nuplaukite, kaip nurodyta (16.2).

16.2 Valymas. Jei išpurvinote, nuplaukite švaraus šilto buitinio vandens (ne aukštesnės nei 25 °C temperatūros) ir švelnaus ploviklio tirpalu (pH nuo 5,5 iki 8,5). Gerai nuplaukite ir palikite natūraliai išdžiūti šiltoje, vėdinamoje patalpoje, atokiai nuo tiesioginio šilumos šaltinio. Svarbu! Rekomenduojama nuplauti kiekvieną kartą panaudojus jūrinėje aplinkoje.

16.3 Sandėliavimas. Atlikę reikiamą valymą, laikykite nesupakuotą vėsioje, sausoje, tamsioje patalpoje, chemiškai neutralioje aplinkoje, atokiai nuo perteklinės šilumos ar šilumos šaltinių, didelės drėgmės, aštrių briaunų, surūdijusių daiktų ir kitų apgadinimus galinčių lemti vietų. Nesandėliuokite šlapio.

17. Eksploatavimo trukmė ir senėjimas

17.1 Eksploatavimo trukmė. Tai ilgiausia gaminio eksploatavimo trukmė, priklausanti nuo konkrečių sąlygų, kurią gamintojas rekomenduoja naudoti gaminį.

Ilgiausia eksploatavimo trukmė. Tekstilės ir plastiko gaminiai – 10 metų nuo pagaminimo datos. Metaliniai gaminiai – be laiko apribojimo.

Pastaba. Tai gali būti vienas panaudojimas arba nė vieno, jei gaminys apgadintas (pvz., transportuojant ar sandėliuojant) prieš pirmąjį naudojimą. Kad gaminį būtų galima toliau eksploatuoti, jį reikia apžiūrėti ir patikrinti atsižvelgiant į šiuos kriterijus: kritimo sustabdymą, bendrą nusidėvėjimą, cheminį užteršimą, koroziją, mechaninį gedimą / deformaciją, įtrūkimus, atsipalaidavusias kniedes, atsipalaidavusias lynų vijas, nušiurusius ir / arba sulinkusius lynus, terminį užteršimą (kai neįprastos klimato sąlygos), įpjautas siūles, nušiurusią juostą, nusidėvėjusią juostą ir / arba gijas, atsipalaidavusias juostos gijas, ilgą UV spindulių poveikį, aiškų ir įskaitomą žymėjimą (pvz., žymėjimas, partijos numeris, individualus serijos numeris ir pan.).

Užterštos virvės gali padidinti gaminio nusidėvėjimą ir jį pažeisti.

Jei tokie gaminiai nuolat sujungti su kitais gaminiais į sistemas, atsižvelkite į gamintojo rekomendacijas, skirtas visai sistemai.

17.2 Senėjimas. Gaminys gali pasenti prieš pasibaigiant eksploatavimo trukmei. To priežastis gali būti pasikeitę galiojantys standartai, taisyklės, įstatymai, naujų technologijų vystymas, nederėjimas su kita įranga ir kt.

18. Žymėjimų paaiškinimas

DMM Wales UK – gamintojo pavadinimas / kilmės šalis.

EDGEHOG EH200/EH100 - gaminio kodas

Max Rope Ø 13mm - Didžiausias skersmuo virvės, kuris gali būti naudojamas kartu su produktu.

10 - 15Nm - Tvirtinimo varžtų priveržimas.

YRDAYXXXX# – pagaminimo metai / diena ir individualus serijos numeris

Knygos piktograma – primena, kad galutinis naudotojas turi perskaityti ir suprasti šias instrukcijas, taip pat tiekiamas su kitais AAP elementais, kurie gali būti naudojami su šiuo gaminiu.

Apvirtimo pavojus

RFID www.dmmwales.com/id

Garantija: DMM šiam gaminiui suteikia 3 metų medžiagų ar gamybos defektų garantiją. Garantija negalioja, jei gaminys įprastai naudojamas nusidėvėjo, jei buvo netinkamai sandėliuojamas, blogai prižiūrimas, netyčia ar dėl aplaidumo apgadintas, modifikuotas ar pakeistas, pažeistas korozijos, taip pat jei gaminys buvo naudojamas ne pagal paskirtį.

EL: Προειδοποίηση! Η εργασία σε ύψος, η αναρρίχηση σε βράχο, η ορειβασία και οι λοιπές σχετικές δραστηριότητες είναι εκ φύσεως επικίνδυνες. Κάθε άτομο που χρησιμοποιεί τον συγκεκριμένο εξοπλισμό οφείλει να διδάσκεται και να εφαρμόζει τις ορθές τεχνικές προκειμένου να χρησιμοποιεί τον εξοπλισμό με ασφάλεια και για τους εγκεκριμένους σκοπούς. Ο χρήστης θα πρέπει, επίσης, να μπορεί να προβλέψει καταστάσεις όπου πιθανώς να απαιτηθεί διάσωση και να προβεί αντίστοιχα στις κατάλληλες ενέργειες. Ακόμα κι αν χρησιμοποιείτε σωστά τον εξοπλισμό και εφαρμόζετε ορθά τις τεχνικές, ενδέχεται να υπάρξουν μοιραίες συνέπειες. Ιατρικά προβλήματα δύναται να επιδράσουν αρνητικά στην ασφάλεια του χρήστη είτε υπό φυσιολογικές συνθήκες χρήσης του εξοπλισμού είτε σε καταστάσεις έκτακτης ανάγκης. Κάθε άτομο που χρησιμοποιεί τον παρόντα εξοπλισμό αναλαμβάνει όλους τους κινδύνους και την πλήρη ευθύνη για τυχόν ζημιές ή τραυματισμούς που ενδέχεται να προκύψουν από τη χρήση του. Είναι αδύνατο να αναφερθούν αναλυτικά όλοι οι τρόποι χρήσης. Οι παρακάτω οδηγίες και σχεδιαγράμματα υποδεικνύουν κάποιους από τους συνήθεις σωστούς ή εσφαλμένους τρόπους χρήσης. Ωστόσο, είναι αδύνατο να τους προβλέψουμε όλους. Τίποτα δεν μπορεί να υποκαταστήσει την καθοδήγηση από εκπαιδευμένο αρμόδιο άτομο.

ΟΔΗΓΙΕΣ ΓΙΑ ΤΟΝ ΧΡΗΣΤΗ:

ΣΗΜΑΝΤΙΚΗ ΣΗΜΕΙΩΣΗ: Διαβάστε και κατανοήστε τις παρούσες πληροφορίες πριν τη χρήση του εξοπλισμού και φυλάξτε τις για μελλοντική αναφορά. Γενικές πληροφορίες

1. Οι παρούσες οδηγίες καλύπτουν τη χρήση του Edgehog της DMM (EH200, EH100). Αν έχετε αμφιβολίες, επικοινωνήστε με τον προμηθευτή σας ή την DMM.

2. Το προϊόν αυτό μπορεί να χρησιμοποιείται σε συνδυασμό με οποιοδήποτε κατάλληλο στοιχείο Μέσου Ατομικής Προστασίας (ΜΑΠ) στο πλαίσιο της ευρωπαϊκής οδηγίας 89/686/ΕΟΚ / PPE Κανονισμός (ΕΕ) 2016/425. Μπορεί να είναι εγκεκριμένο για χρήση σε άλλες εφαρμογές, συμβουλευτείτε τον προμηθευτή σας. **ΚΙΝΔΥΝΟΣ**: Αυτό το ΜΑΠ έχει σχεδιαστεί για να προστατεύει από πτώσεις από ύψος.

3. Λίγο πριν τη χρήση, επιθεωρήστε οπτικά/ σε λειτουργικό επίπεδο το προϊόν για να βεβαιωθείτε ότι είναι σε καλή κατάσταση και ότι λειτουργεί σωστά. Συνιστούμε τη διεξαγωγή πλήρους επιθεώρησης τουλάχιστον μία φορά κάθε έξι μήνες από αρμόδιο άτομο (δύναται να είναι ο κατασκευαστής). Η εν λόγω επιθεώρηση θα πρέπει να καταγράφεται στο έντυπο επιθεωρήσεων που παρέχεται.

4. Αξιολόγηση κινδύνων: πριν από την τοποθέτηση του προϊόντος, **ΠΡΕΠΕΙ** να διεξάγεται πλήρης αξιολόγηση των κινδύνων. Μεταξύ άλλων, θα πρέπει να λαμβάνονται υπόψη η αντοχή και η καταλληλότητα της δομής στην οποία τοποθετείται το Edgehog. Η διαδικασία αυτή έχει κρίσιμη σημασία για τη λειτουργικότητα του προϊόντος και την ασφάλεια του χρήστη.

5. Χρησιμοποιείτε μόνο υφασμένα σχοινιά. Βεβαιωθείτε ότι το Edgehog δεν έχει ρυπανθεί από χημικές ή φυσικές ουσίες πριν την τοποθέτηση του σχοινιού.

6. Προσωπική χρήση: το προϊόν αυτό μπορεί να παρέχεται για προσωπική χρήση και να χρησιμοποιείται είτε μόνο του είτε ως μέρος ενός συστήματος.

7. Από τον εξοπλισμό σας εξαρτώνται ζωές. Ο χρήστης θα πρέπει να γνωρίζει το ιστορικό του προϊόντος (χρήση, αποθήκευση, επιθεώρηση κ.λπ.) Αν ο συγκεκριμένος εξοπλισμός δεν προορίζεται για προσωπική χρήση (π.χ. χρήση σε κέντρα ορειβασίας), συνιστάται αυστηρά να υπάρχει σύστημα τήρησης αρχείων. Η τήρηση αρχείων πρέπει να διεξάγεται πάντοτε από αρμόδιο άτομο.

8. ΠΡΟΕΙΔΟΠΟΙΗΣΗ: στην περίπτωση οποιασδήποτε αμφιβολίας σχετικά με την ασφαλή κατάσταση του προϊόντος, αντικαταστήστε το αμέσως.

9. Βεβαιωθείτε ότι τηρείτε τις οδηγίες για τα άλλα εξαρτήματα που χρησιμοποιούνται σε συνδυασμό με το συγκεκριμένο προϊόν. Ο χρήστης πρέπει να είναι απολύτως βέβαιος πώς γνωρίζει στην εντέλεια πώς να χρησιμοποιεί με ασφάλεια και σωστά το προϊόν.

10. Το προϊόν αυτό έχει σχεδιαστεί για χρήση σε φυσιολογικές κλιματικές συνθήκες (-40°C έως +50°C). Μπορεί να είναι κατάλληλο για χρήση και σε άλλες συνθήκες, συμβουλευτείτε τον προμηθευτή σας.

11. Η DMM δεν θα φέρει καμία ευθύνη για ζημιά, τραυματισμό ή θάνατο που προκύπτει από την ακατάλληλη χρήση του προϊόντος. Αν έχετε αμφιβολίες, επικοινωνήστε με τον προμηθευτή σας ή την DMM.

12. Δεν απαιτούνται ειδικές προφυλάξεις στο πλαίσιο της μεταφοράς. Ωστόσο, θα πρέπει να αποφεύγεται η επαφή με χημικά αντιδραστήρια ή άλλες διαβρωτικές ουσίες.

13. Μεριμνάτε κατάλληλα ώστε να αποφεύγεται η φόρτιση του προϊόντος με την τοποθέτηση πάνω σε γωνίες ή άλλα εμπόδια. Ελέγξτε τον αναμενόμενο προσανατολισμό κατά τη φόρτιση πριν τη χρήση.

14. Αγκυρώσεις.

14.1 Το στοιχείο αγκύρωσης του συστήματος ανακοπής πτώσης θα πρέπει να βρίσκεται πάνω από τη θέση του χρήστη, να συμμορφώνεται με το πρότυπο EN795:2012 και να έχει ελάχιστη αντοχή 12kN.

14.2 Η θέση του στοιχείου αγκύρωσης έχει κρίσιμη σημασία για την ασφαλή ανακοπή της πτώσης: για τον λόγο αυτό, θα πρέπει να λαμβάνεται υπόψη η προβλεπόμενη απόσταση πτώσης, με συμπεριλαμβανόμενη την τάνυση του σχοινιού, την ανάπτυξη του συστήματος απορρόφησης ενέργειας (όταν χρησιμοποιείται) και το μήκος του συνδετήρα, ώστε τα εμπόδια (όπως το έδαφος) να μπορούν να αποφευχθούν με ασφάλεια.

15. Εργασίες ανάβασης και κατάβασης (Βλ. επίσης παράγραφο 5)

15.1 Ελέγξτε την ασφάλεια όλων των μπουλονιών στερέωσης προτού ξεκινήσετε οποιαδήποτε εργασία με ανάβαση ή κατάβαση. Ελέγχετε την ασφάλεια των μπουλονιών κατά τη διάρκεια αυτών των εργασιών.

15.2 Για βέλτιστη αποτελεσματικότητα του εξοπλισμού, αναπροσαρμόστε την κατεύθυνση των σχοινιών έχοντας ως στόχο ελάχιστη ή μηδενική απόκλιση (0 μοίρες).

15.3 Βεβαιωθείτε ότι η θερμοκρασία που προκαλείται από την τριβή δεν υπερβαίνει τους +50°C.

16. Συντήρηση και σέρβις

Απαγορεύεται η επισήμανση, η μετατροπή ή η επισκευή του προϊόντος από τον χρήστη, εκτός αν έχει δοθεί σχετική έγκριση από την DMM.

Σημείωση: το προϊόν αυτό δεν επιδέχεται συντήρηση από τον χρήστη, εξαιρουμένων των παρακάτω εργασιών:

16.1 Απολύμανση: απολυμάνετε το προϊόν χρησιμοποιώντας απολυμαντικό με τεταρτοταγείς ενώσεις του αμμωνίου ενισχυμένο με χλωρεξιδίνη (π.χ. Savlon) σε επαρκείς ποσότητες για αποτελεσματική απολυμαντική δράση. Εμβαπτίστε το προϊόν για μία ώρα σε διάλυμα γενικής χρήσης που θα παρασκευάσετε με καθαρό νερό (βλ. 16.2) σε θερμοκρασία που δεν θα υπερβαίνει τους 25°C. Στη συνέχεια, ξεπλύνετε το προϊόν σχολαστικά (βλ. 16.2).

16.2 Καθαρισμός: αν το προϊόν φέρει ακαθαρσίες, ξεπλύντε το χρησιμοποιώντας κατάλληλο διάλυμα (εύρος pH 5,5 - 8,5) το οποίο θα παρασκευάσετε με καθαρό ζεστό νερό οικιακής χρήσης (25°C) και ήπιο απορρυπαντικό. Ξεπλύνετε σχολαστικά το προϊόν και αφήστε το να στεγνώσει φυσικά σε ζεστό αεριζόμενο χώρο μακριά από πηγές άμεσης θερμότητας. Σημαντική σημείωση: Συνιστάται καθαρισμός μετά από κάθε χρήση σε θαλάσσιο περιβάλλον.

16.3 Αποθήκευση: μετά από κάθε απαιτούμενο καθαρισμό, αποθηκεύετε το προϊόν χωρίς τη συσκευασία του σε δροσερό, στεγνό, σκοτεινό χώρο με χημικά ουδέτερη ατμόσφαιρα και μακριά από πηγές υπερβολικής θερμότητας ή υψηλής υγρασίας, αιχμηρές γωνίες, διαβρωτικές ουσίες ή άλλα πιθανά αίτια πρόκλησης ζημιών. Μην αποθηκεύετε το προϊόν βρεγμένο.

17. Διάρκεια ζωής και αχρηστία

17.1 Διάρκεια ζωής: πρόκειται για τον μέγιστο χρόνο ζωής του προϊόντος. Είναι το διάστημα για το οποίο το προϊόν μπορεί να παραμείνει σε λειτουργία σύμφωνα με τις συστάσεις του κατασκευαστή και υπόκειται σε λεπτομερείς προϋποθέσεις.

Μέγιστη διάρκεια ζωής: Υφασμάτινα και πλαστικά προϊόντα – 10 χρόνια από την ημερομηνία κατασκευής. Μεταλλικά προϊόντα - δίχως χρονικό όριο.

Σημείωση: Το εν λόγω χρονικό διάστημα μπορεί να είναι τόσο σύντομο όσο για μία χρήση ή και να λήγει ακόμα πιο πρόωρα, πριν την πρώτη χρήση, αν το προϊόν υποστεί ζημιά (π.χ. κατά τη μεταφορά ή την αποθήκευση). Για να συνεχίσει να κρίνεται λειτουργικό, το προϊόν θα πρέπει να υποβληθεί επιτυχώς σε οπτική επιθεώρηση και επιθεώρηση δια της αφής κατά την οποία λαμβάνονται υπόψη τα ακόλουθα κριτήρια: ανακοπή πτώσης, γενική φθορά, χημική διάβρωση, διάβρωση, μηχανική δυσλειτουργία/ παραμόρφωση, ρωγμές, χαλαρά πριτσίνια, ξεφτισμένο, τριμμένο και/ή τσακισμένο συρματόσχοινο, παραμόρφωση από τη θερμότητα (ακόμα και σε φυσιολογικές κλιματικές συνθήκες), ξηλωμένες ραφές, ξεφτισμένος ιμάντας, αλλοίωση ιμάντα και/ή νημάτων, χαλαρά νήματα στον ιμάντα, παρατεταμένη έκθεση στην υπεριώδη ακτινοβολία, σαφής και ευανάγνωστη σήμανση (π.χ. σήμανση, κωδικός παρτίδας, ατομικοί σειριακοί αριθμοί κ.λπ.).

Σχοινιά που έχουν ρυπανθεί ενδέχεται να αυξήσουν τη φθορά που υφίσταται το προϊόν και να του προκαλέσουν ζημιές.

Στην περίπτωση που αυτά το προϊόντα είναι μόνιμα προσαρτημένα σε άλλα προϊόντα ενός συστήματος, ανατρέξτε στις συστάσεις του κατασκευαστή για το πλήρες σύστημα.

17.2 Αχρηστία: ένα προϊόν μπορεί να υποπέσει σε αχρηστία πριν το τέλος της διάρκειας ζωής του. Στα πιθανά αίτια περιλαμβάνονται, μεταξύ άλλων, αλλαγές στα ισχύοντα πρότυπα, τους κανονισμούς και τη νομοθεσία, ανάπτυξη νέων τεχνικών, ασυμβατότητα με άλλον εξοπλισμό κ.λπ.

18. Επεξήγηση σημάνσεων:

DMM Wales UK - Επωνυμία κατασκευαστή/χώρα προέλευσης.

EDGEHOG EH200/EH100 - Κωδικός προϊόντος

Max Rope Ø 13mm - Μέγιστη διάμετρος σχοινιού που χρησιμοποιείται με προϊόντος.

10 - 15Nm - Ρύθμιση ροπής για μπουλόνια στερέωσης.

ETHMXXXX# - Έτος/Ημερομηνία κατασκευής και ατομικός σειριακός αριθμός.

Εικονόγραμμα βιβλίου - υπενθυμίζει στον τελικό χρήστη ότι θα πρέπει να διαβάσει και να κατανοήσει τις συγκεκριμένες οδηγίες, καθώς και εκείνες που παρέχονται με άλλα στοιχεία του ΜΑΠ τα οποία ενδέχεται να χρησιμοποιούνται σε συνδυασμό με το συγκεκριμένο εξάρτημα.

Κίνδυνος παραπατήματος

RFID www.dmmwales.com/id

Εγγύηση: Η DMM παρέχει τριετή εγγύηση για το προϊόν έναντι τυχόν ελαττωμάτων στα υλικά ή στην κατασκευή. Η εγγύηση δεν καλύπτει τη φυσιολογική φθορά από τη χρήση, την εσφαλμένη αποθήκευση, την ελλιπή συντήρηση, τυχαίες ζημιές, αμέλεια, τυχόν μετατροπές ή παρεμβάσεις, τη διάβρωση ή οποιαδήποτε χρήση για την οποία δεν έχει σχεδιαστεί το προϊόν.